Rosalie Citroën Club

Catalogue de la boutique

Date : 2026-10-31

Miniature Club

R 110 - Collerette code-phare - Réf AC 600725

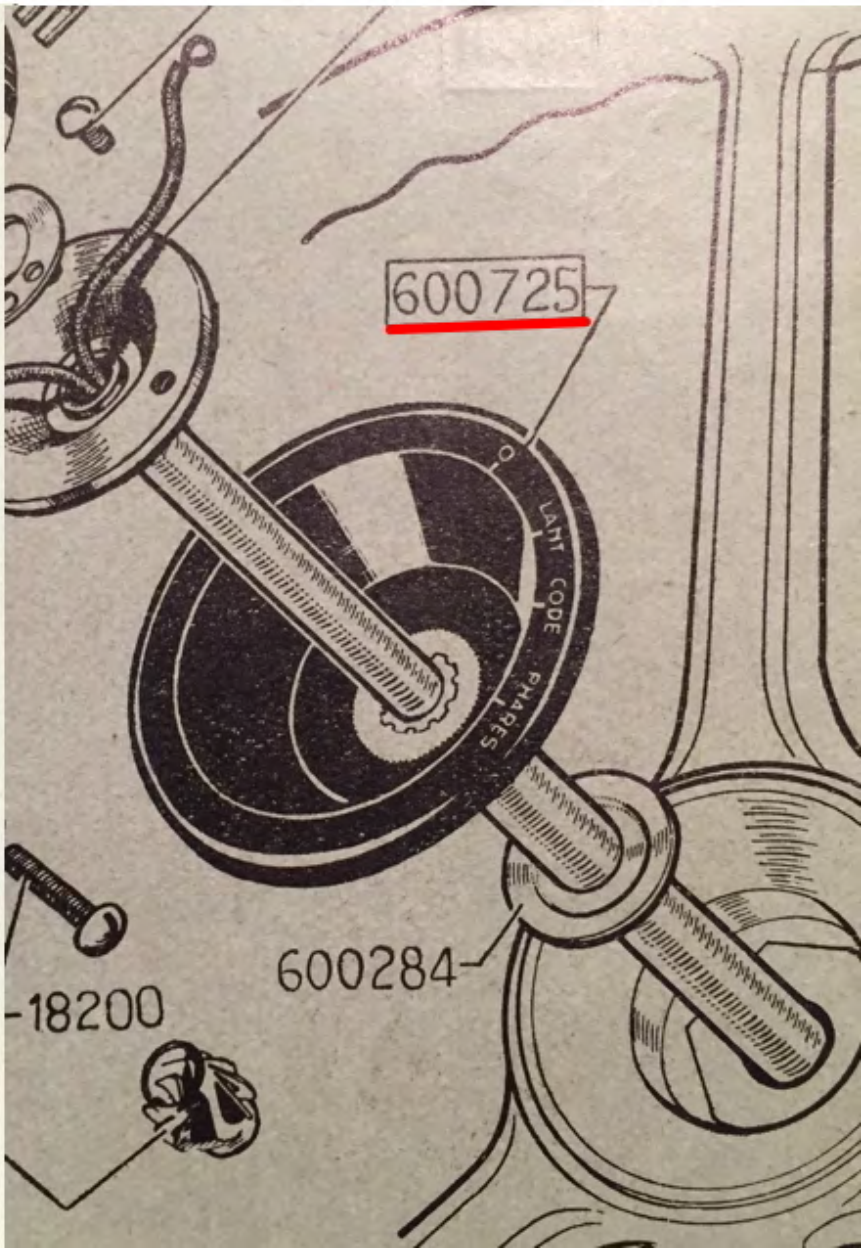

R112 Joint de culasse neuf d'époque Rosalie moteur MI (7 et 11)

R 114 - Caoutchouc cache-boulon de phare

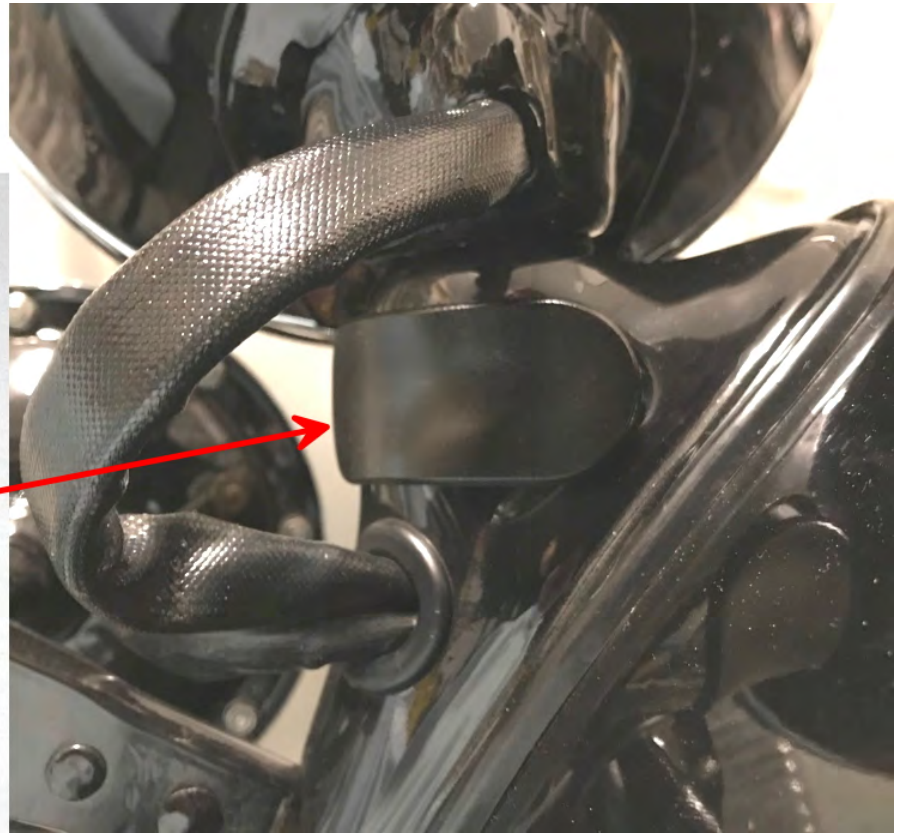

R115 – Coin de capot caoutchouc – Ref AC 291657 & 291658

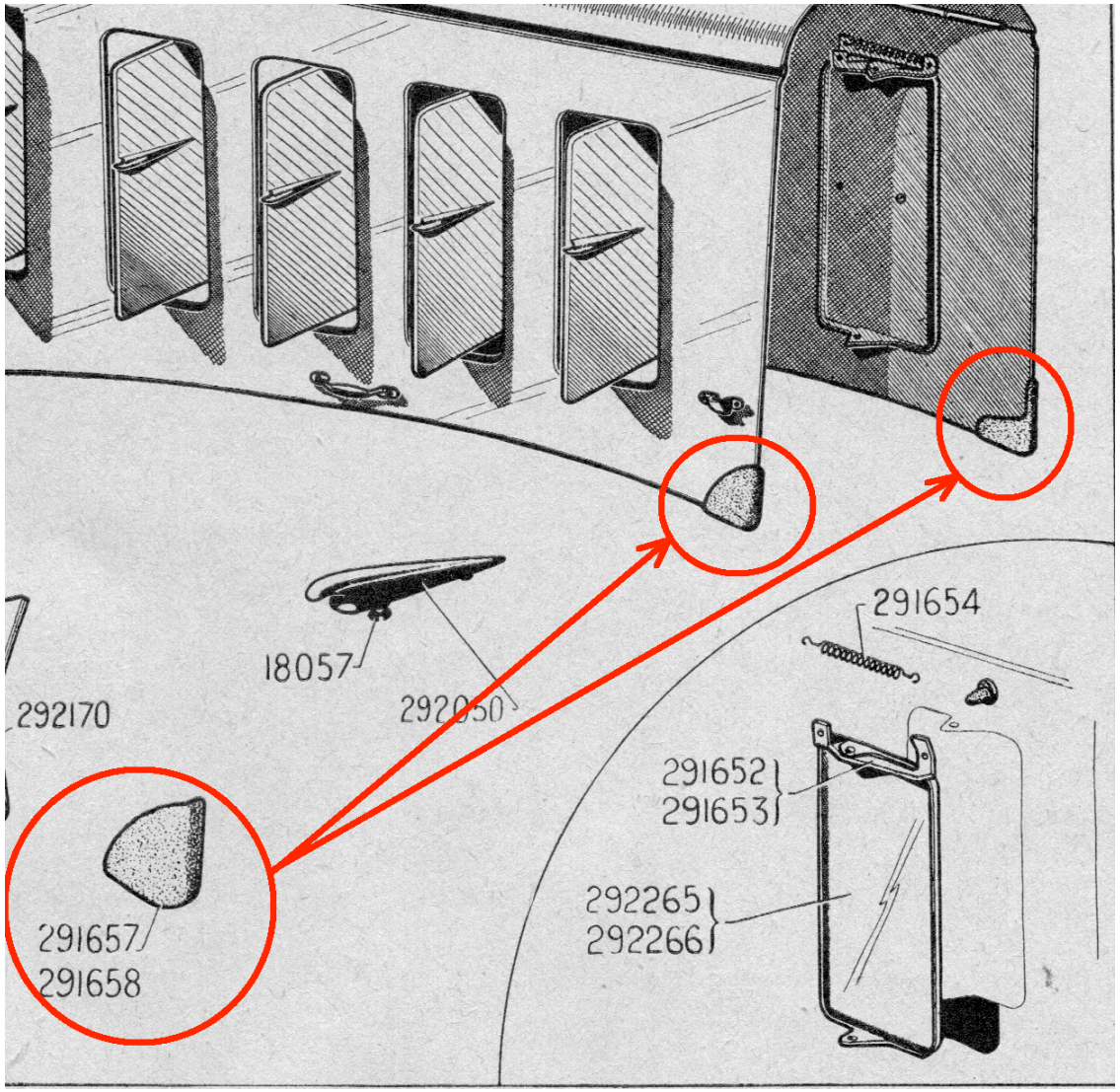

R 118 - Butée ronde de capot

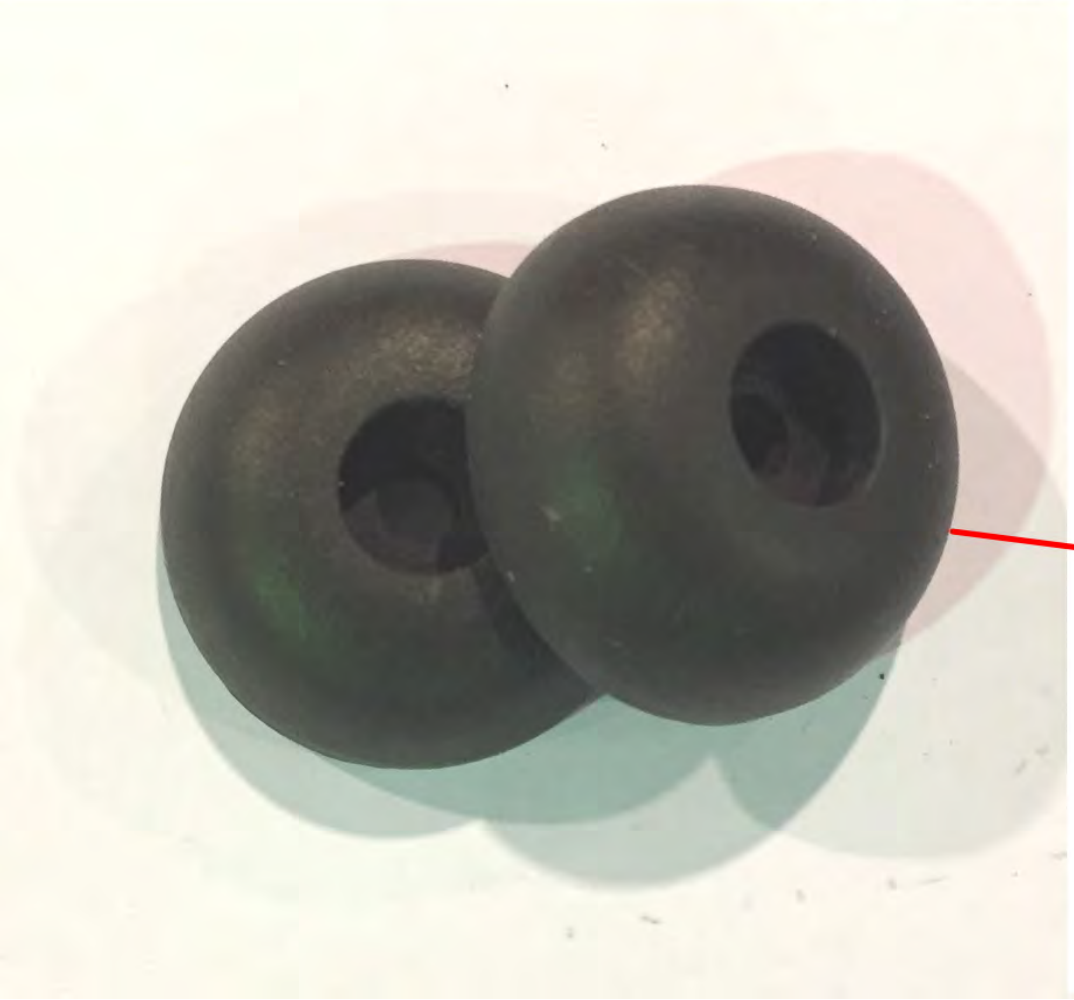

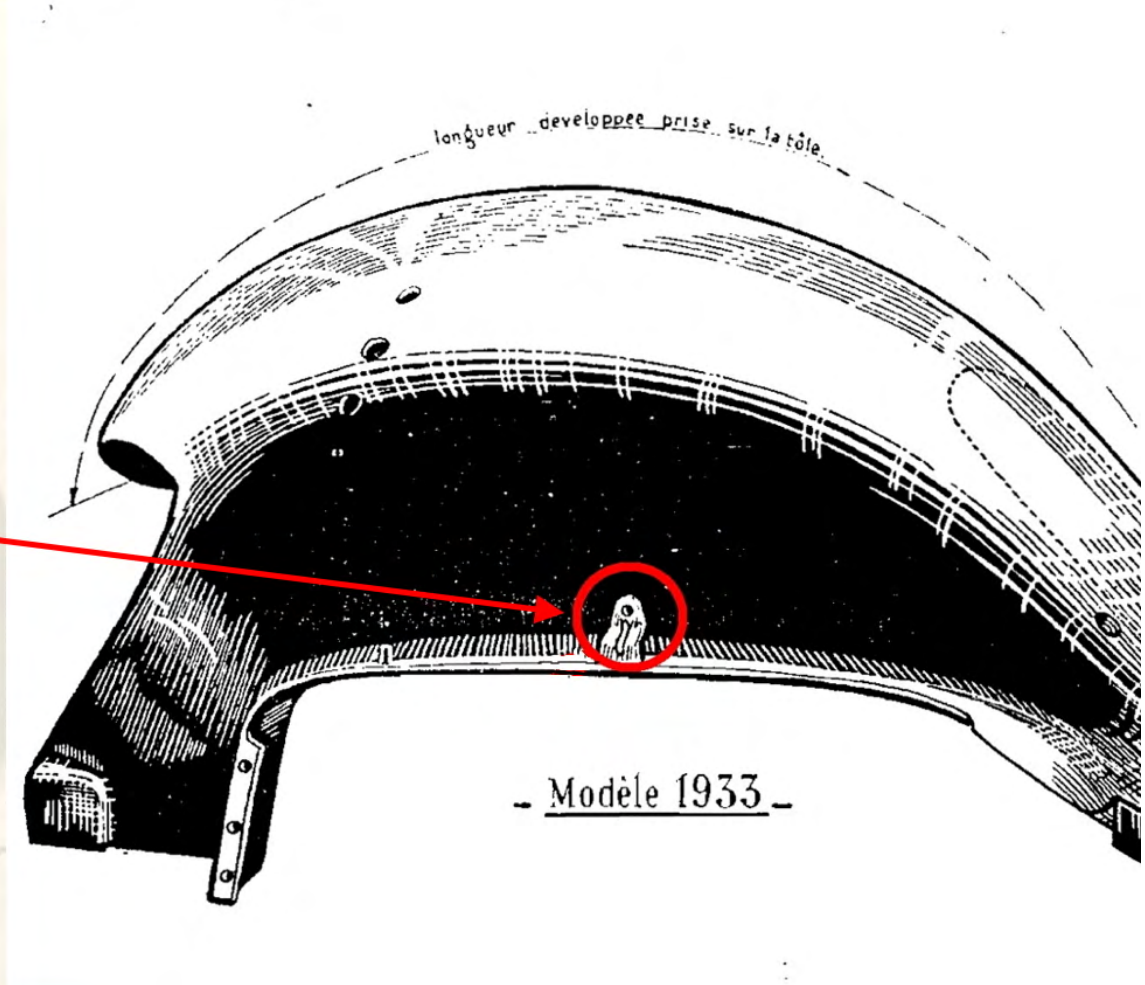

R119 – Protection embout barre repose capot

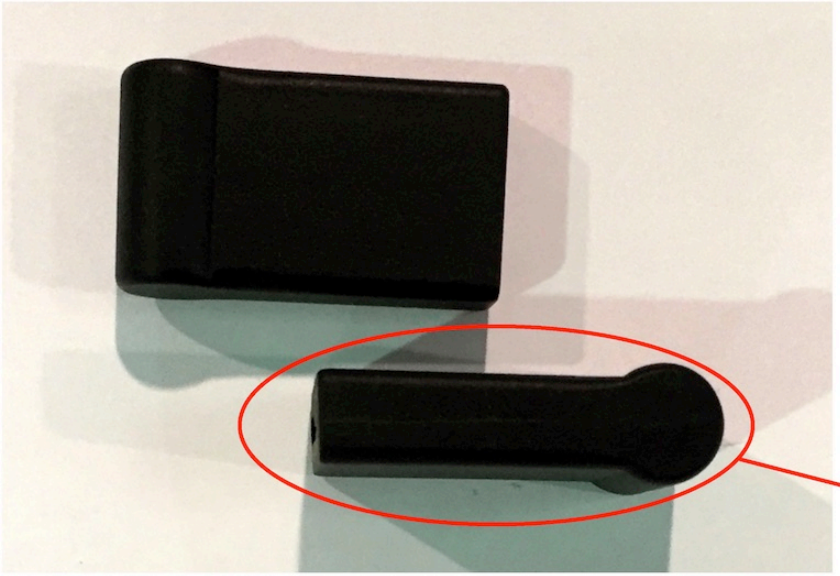

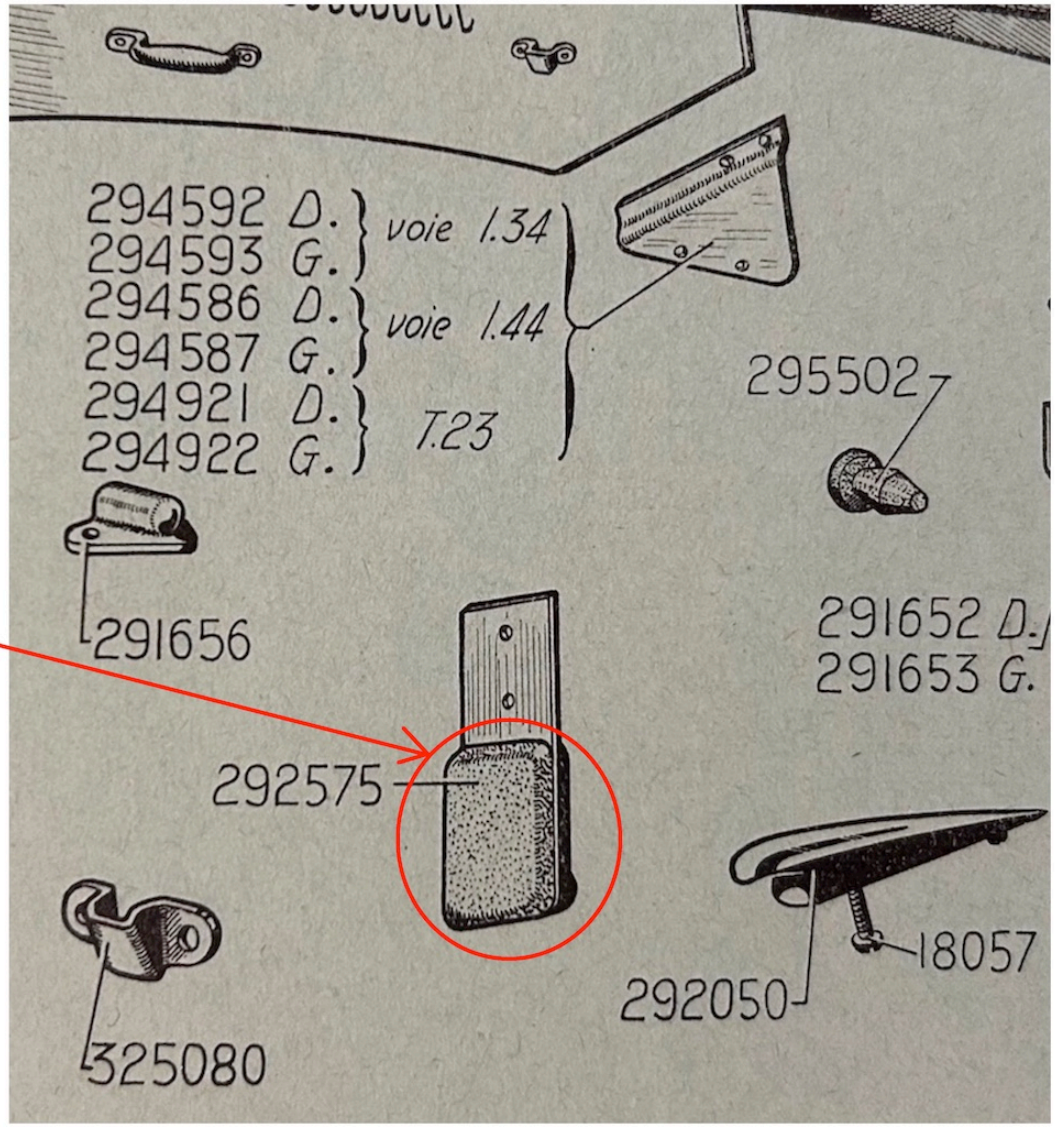

R 122 - Feux de malle vert et rouge - Réf AC 292028 et 292027

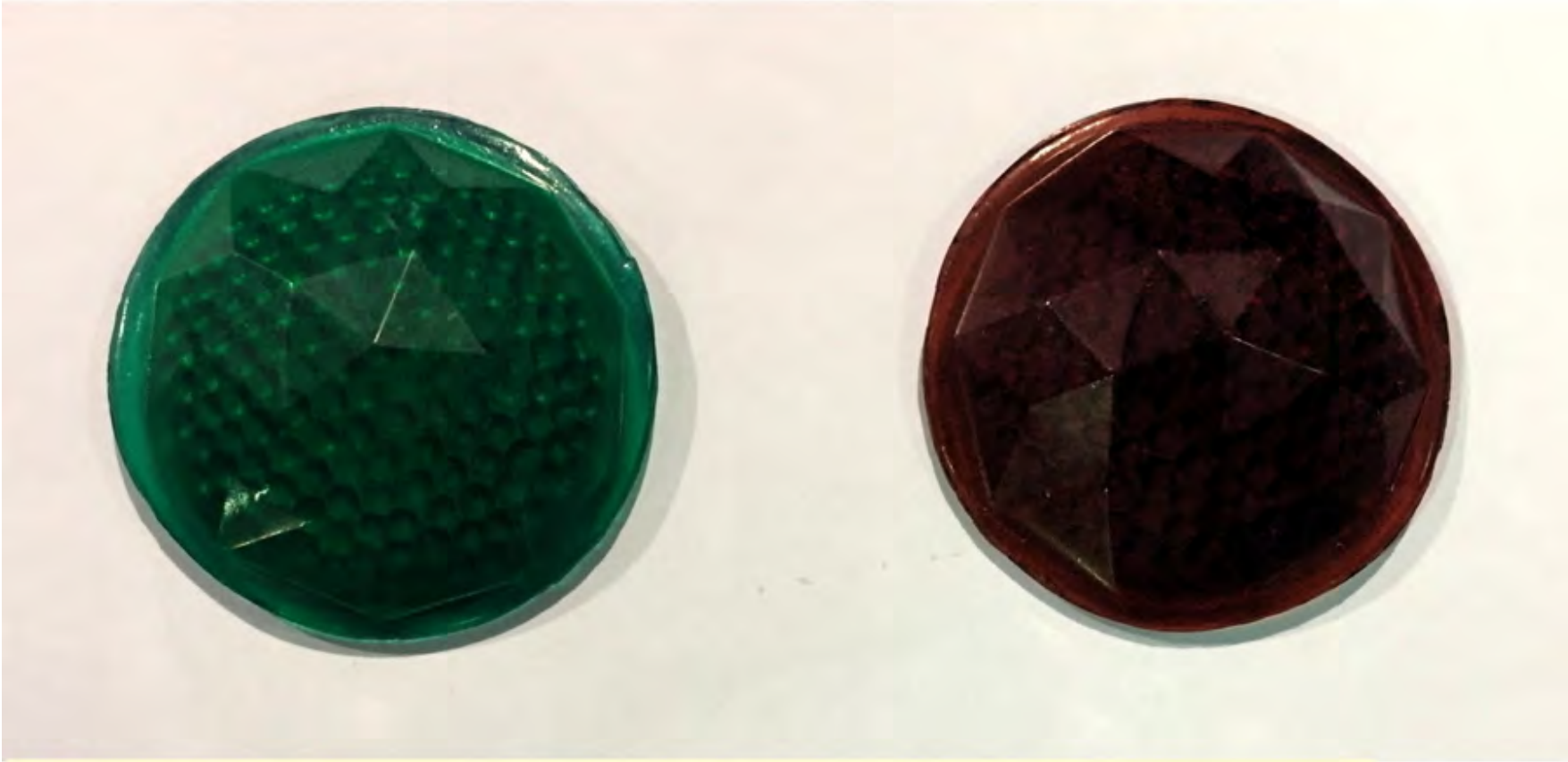

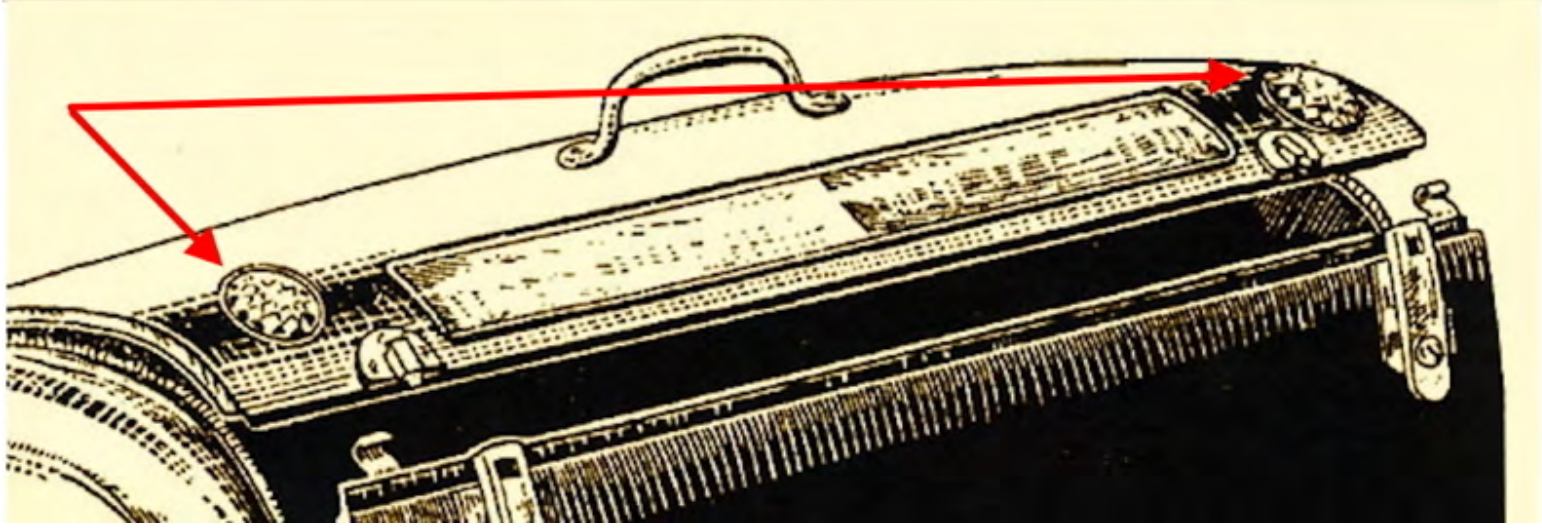

R 123 - Jonc de fixation de lanternes sur la malle - Réf AC 292082

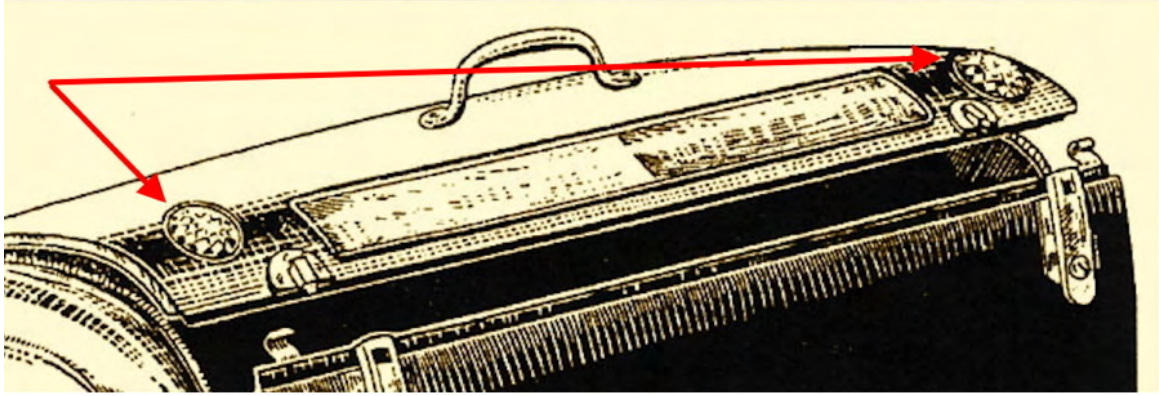

R 124 - Caoutchouc d'étanchéité de feux AR - Réf 291030

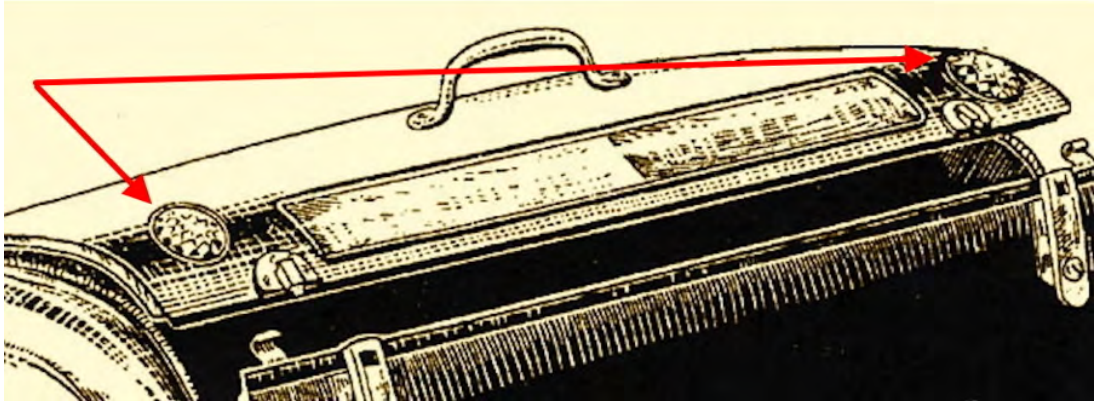

R 125 - Coquille Saint-Jacques pour malle coquille

R 126 - Casquette moteur flottant

R135 – Plaque thermomètre graduée pour bouchon de radiateur

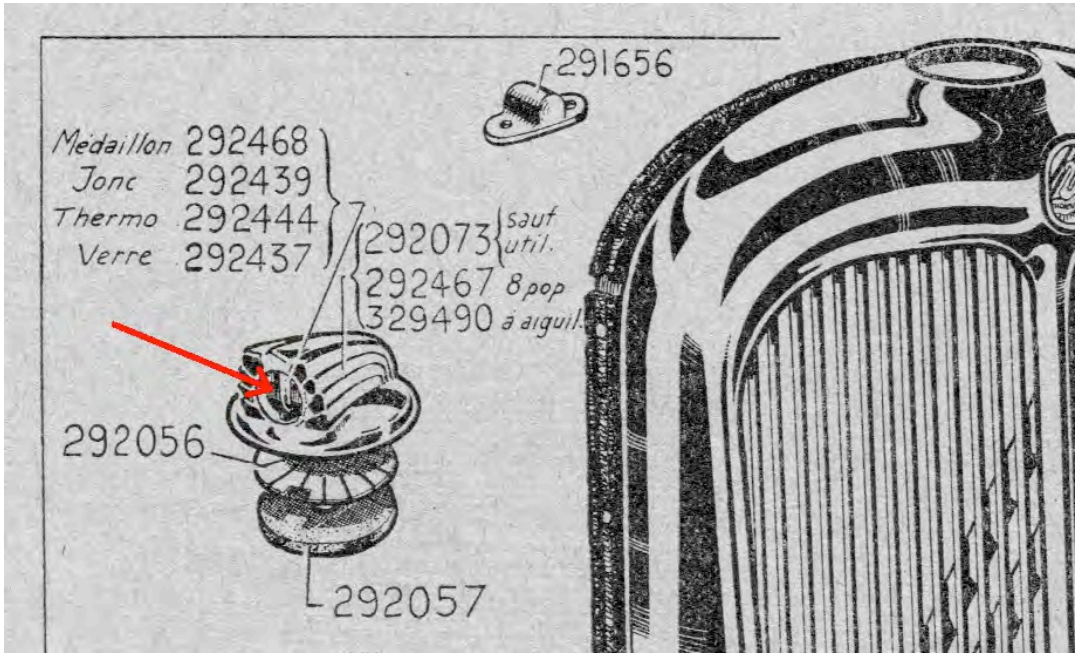

R 136 - Pochette carte grise rosalie citroen club

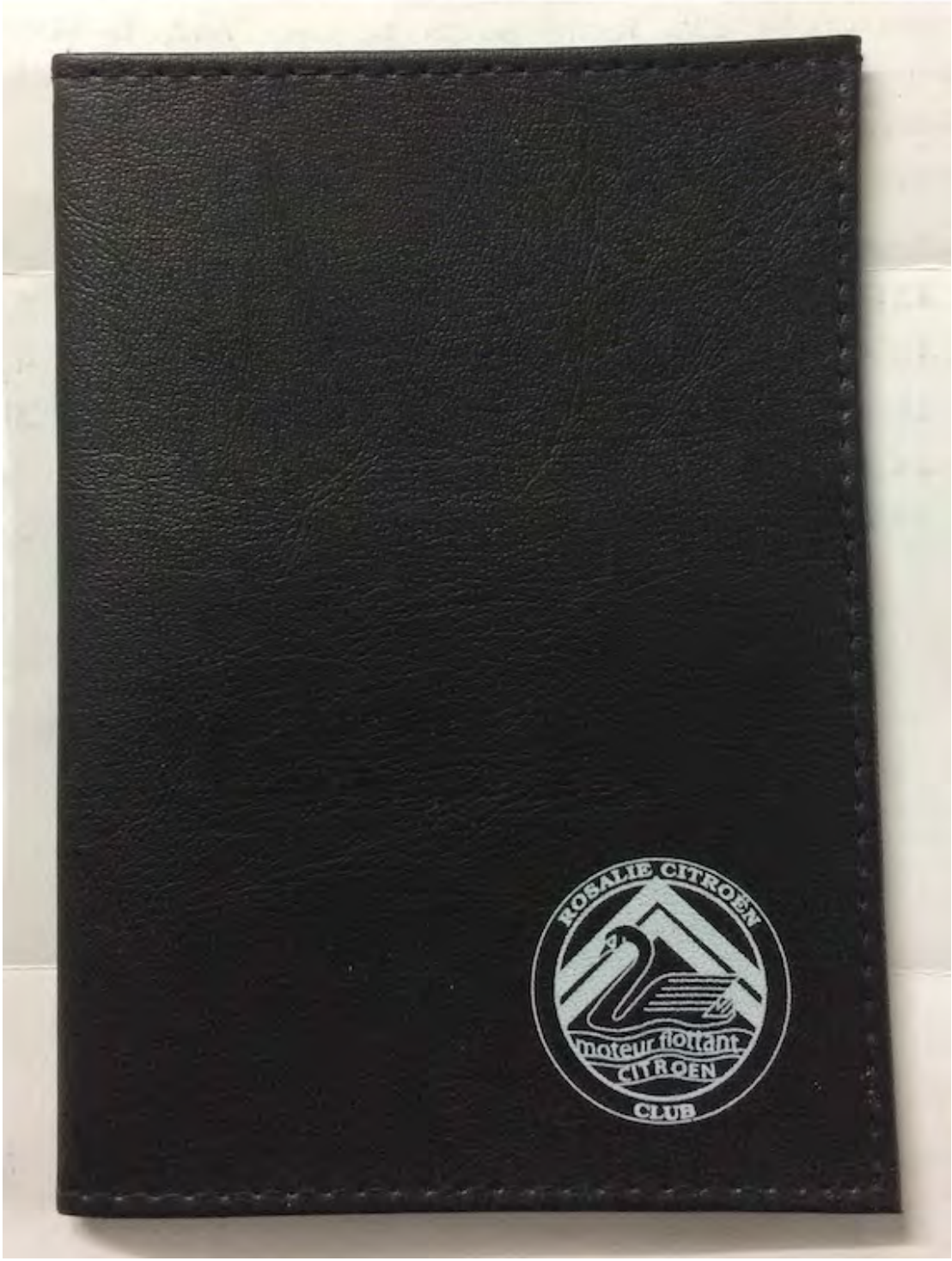

R 137 - Porte clés rosalie citroen club

R138 Supports de marchepied en inox pour 8A & 10AL - R138bis pour 10A – jeu de 6 pièces

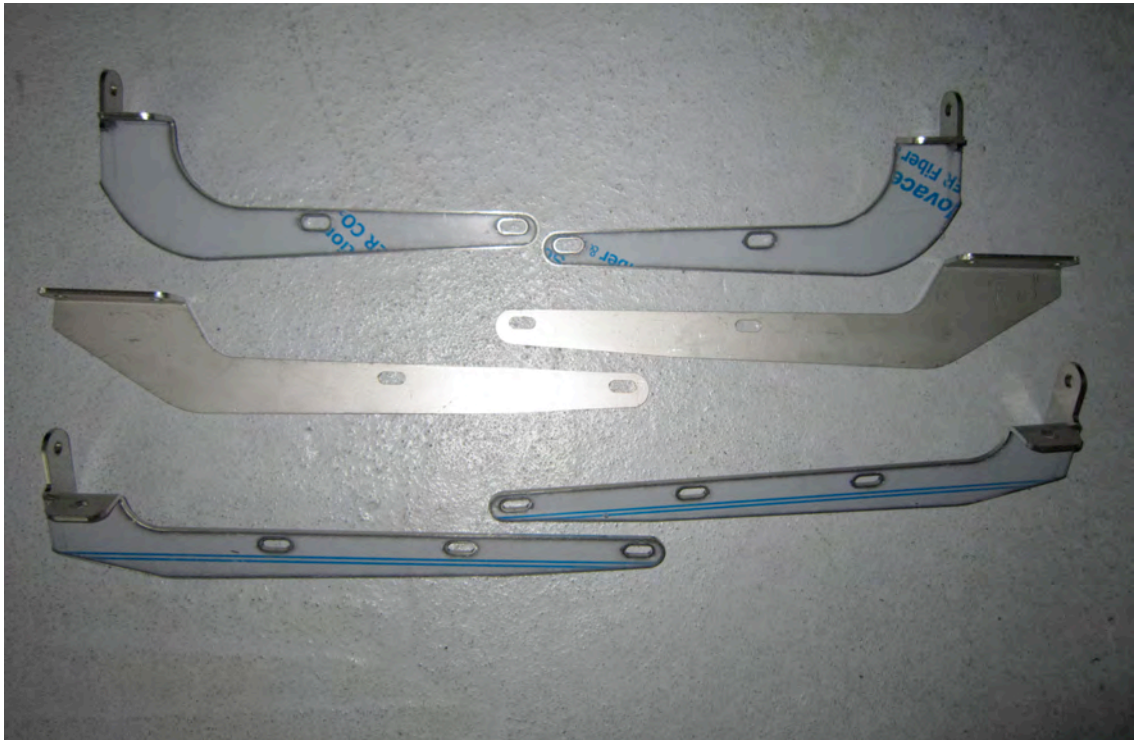

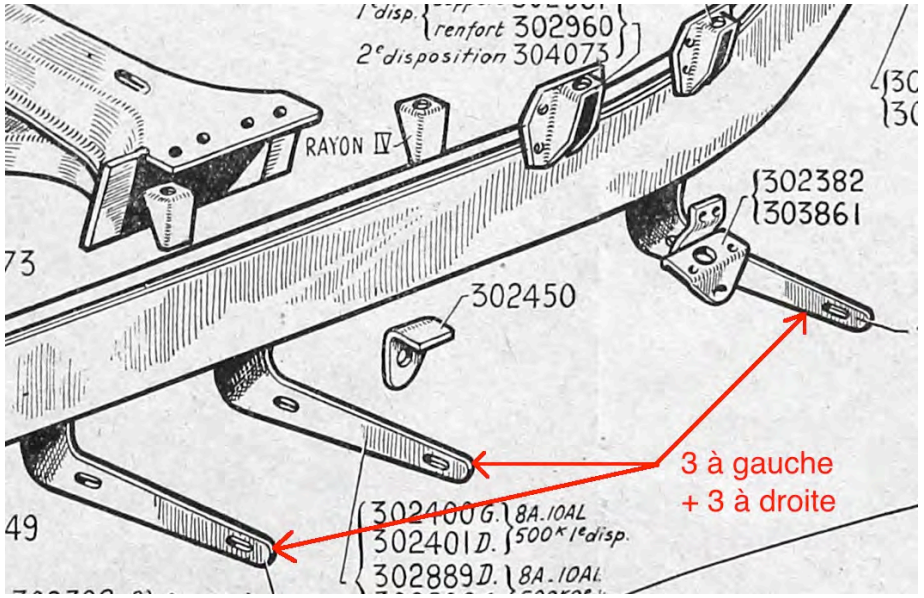

R 139 - Axe de biellette d'amortisseur AV

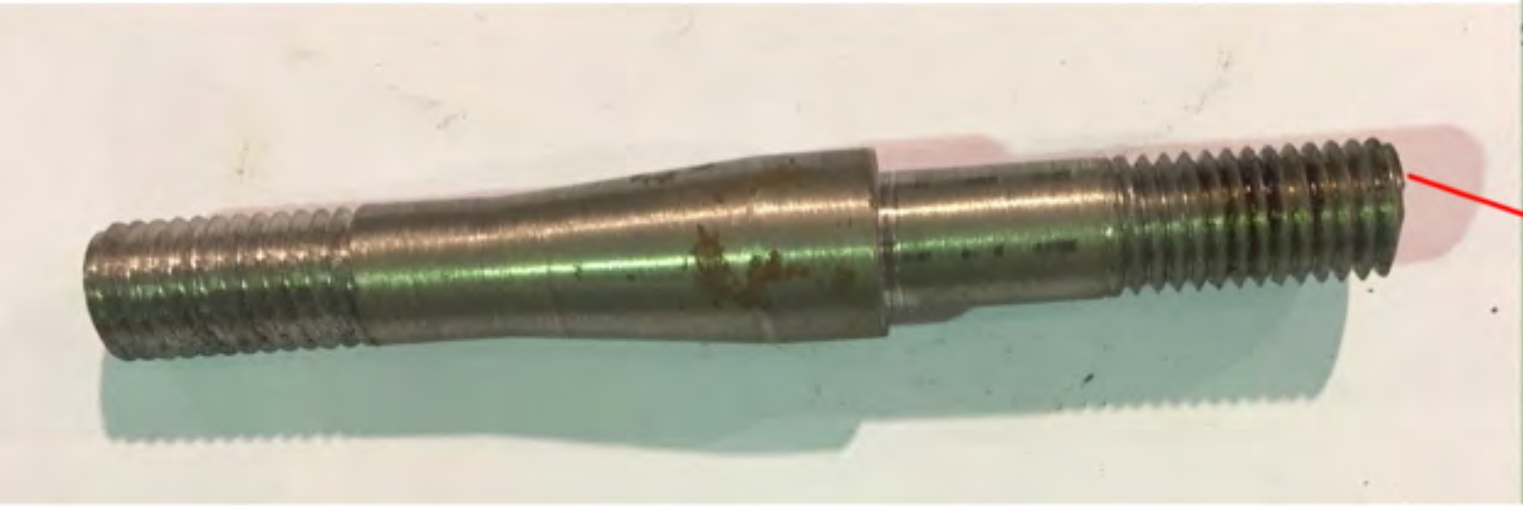

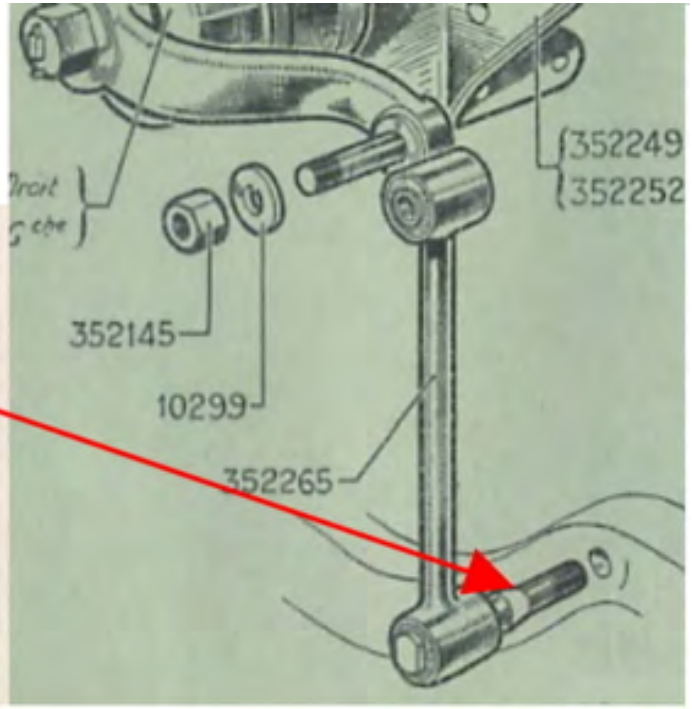

R140 et R141 : goujon de culasse - moteur 4 cylindres

Nota : le goujon R141 est aussi utilisé pour les moteurs 6 cylindres

R140A L = 90mm (x1)

R140B L = 95mm (x10)

R141 L = 108mm (x4)

R142 – Ecrou de blocage de la poulie de commande de ventilateur – Ref AC 450071

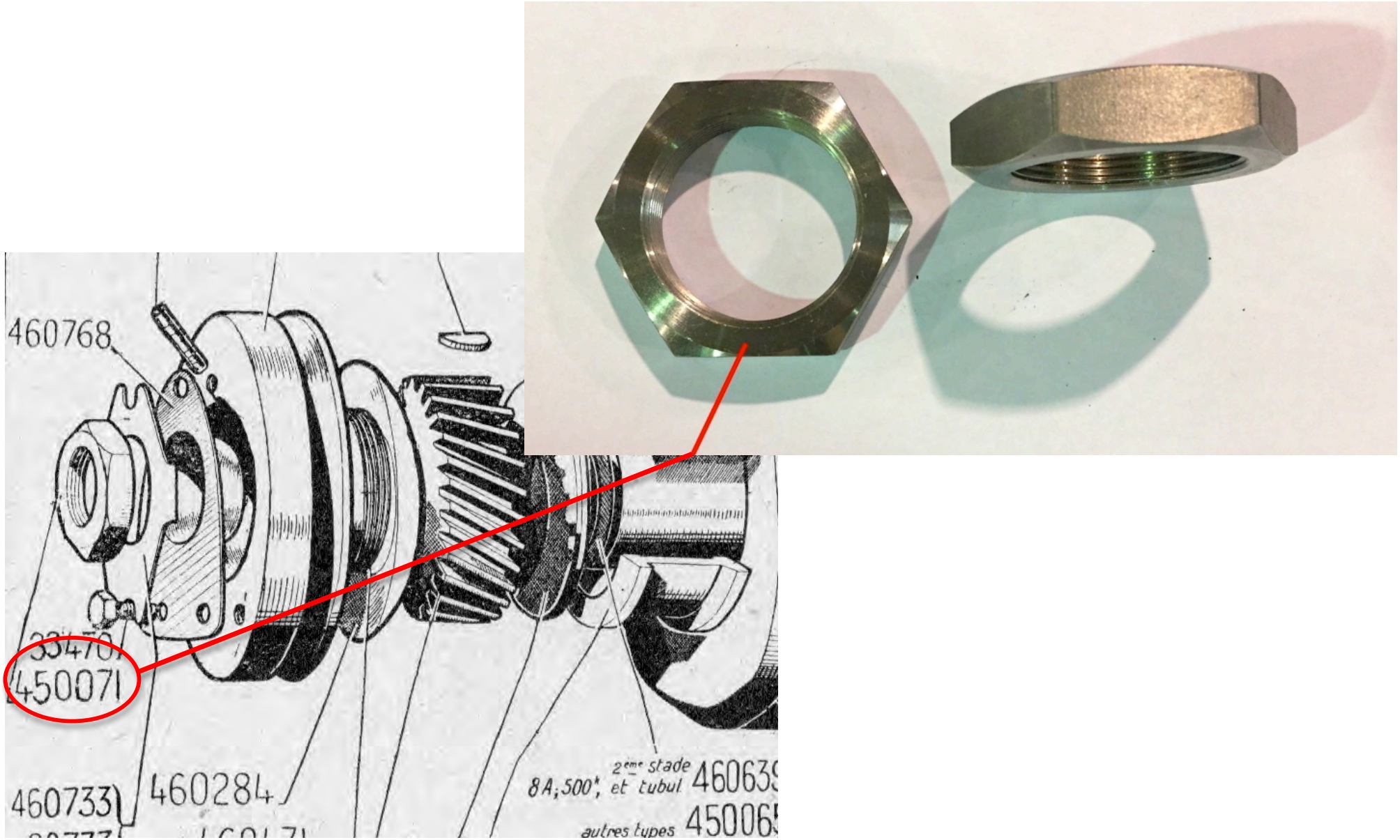

R144 – Bac à batterie Inox – 8A, 10AL, 15AL – Ref AC 302874 et 304093 (modèle 1934)

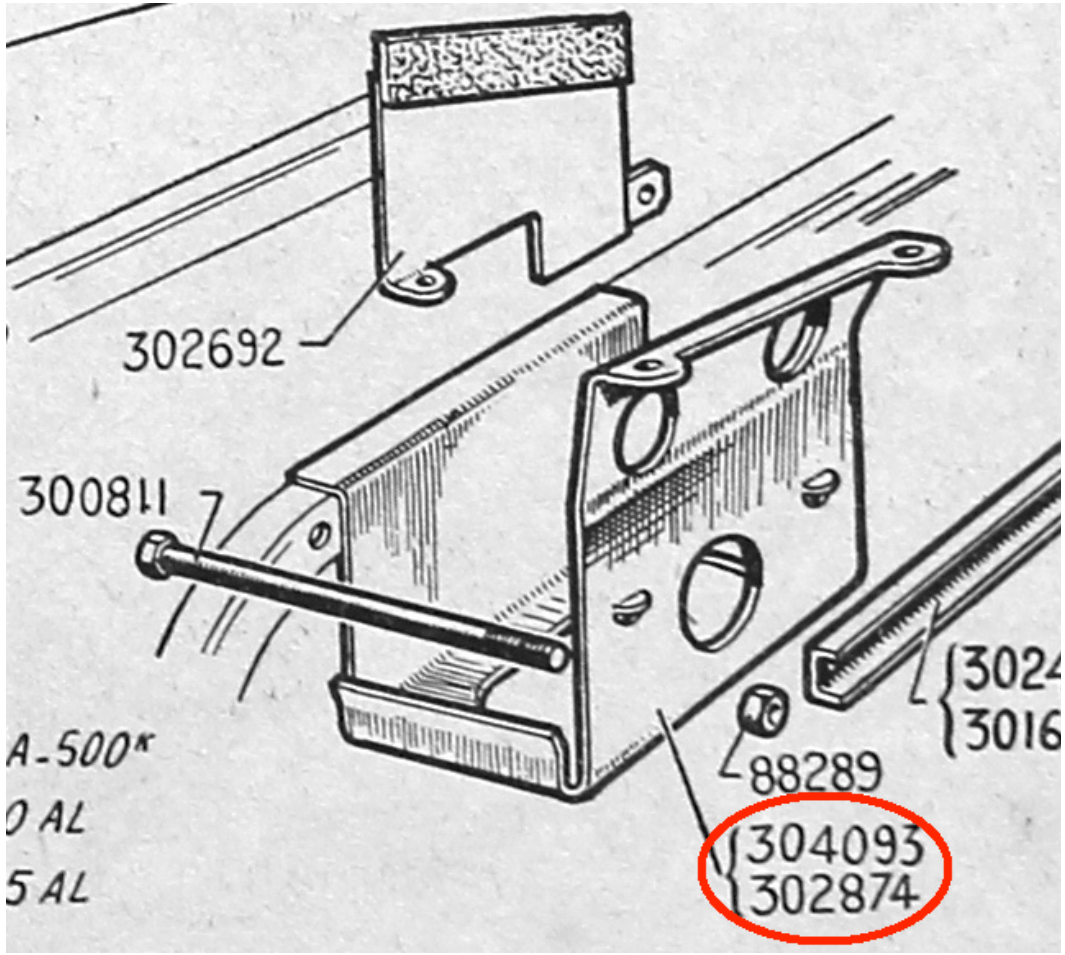

R145 – R148 Tapis de sol pour 8 cv (R145) et 10cv (R148)

R 146 - Ressort de rappel des pédales d'embrayage ou de frein - Réf AC 540294

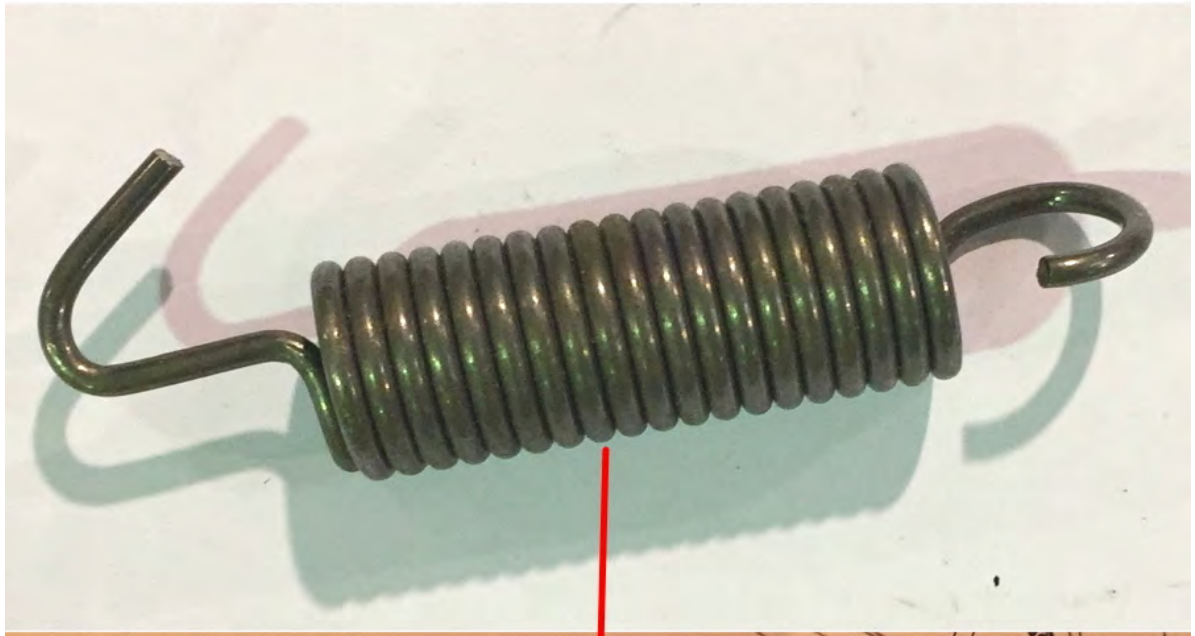

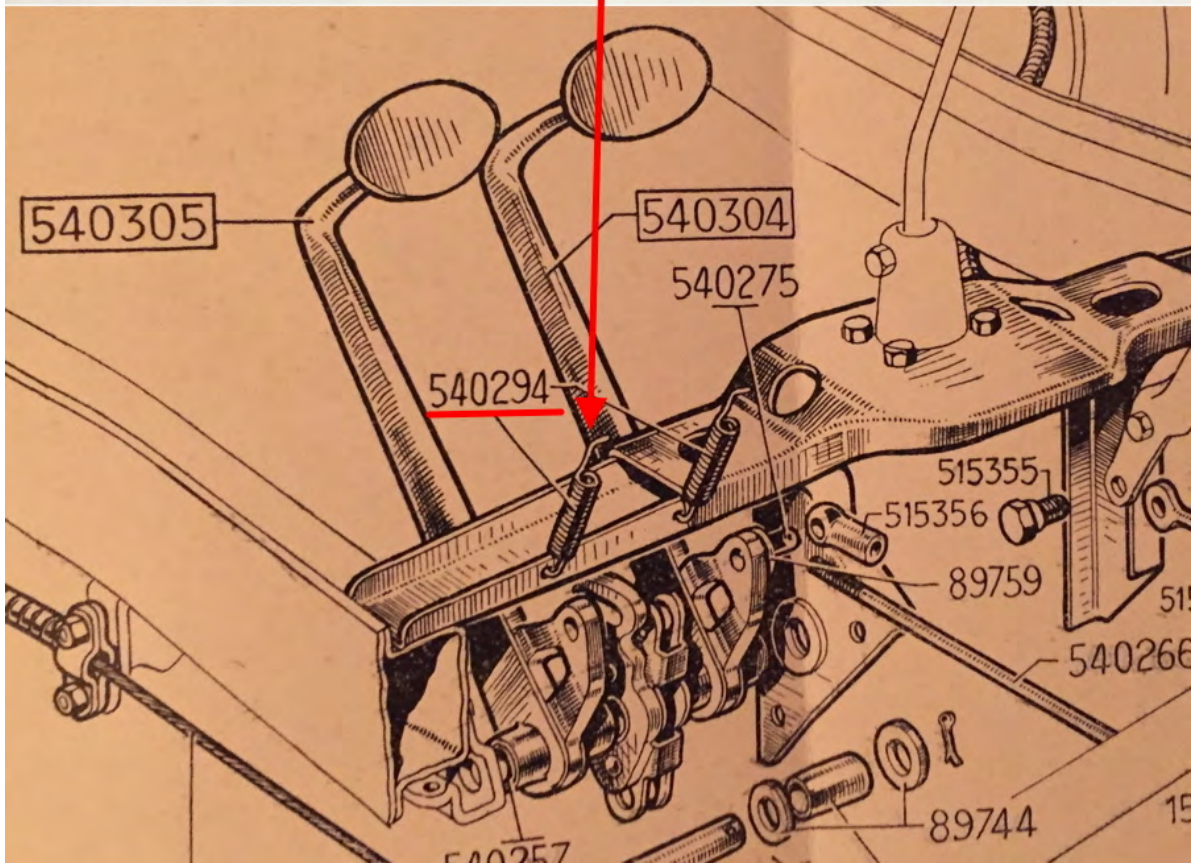

R 149 - Joint d'étanchéité de poignée de malle - Réf AC 292320

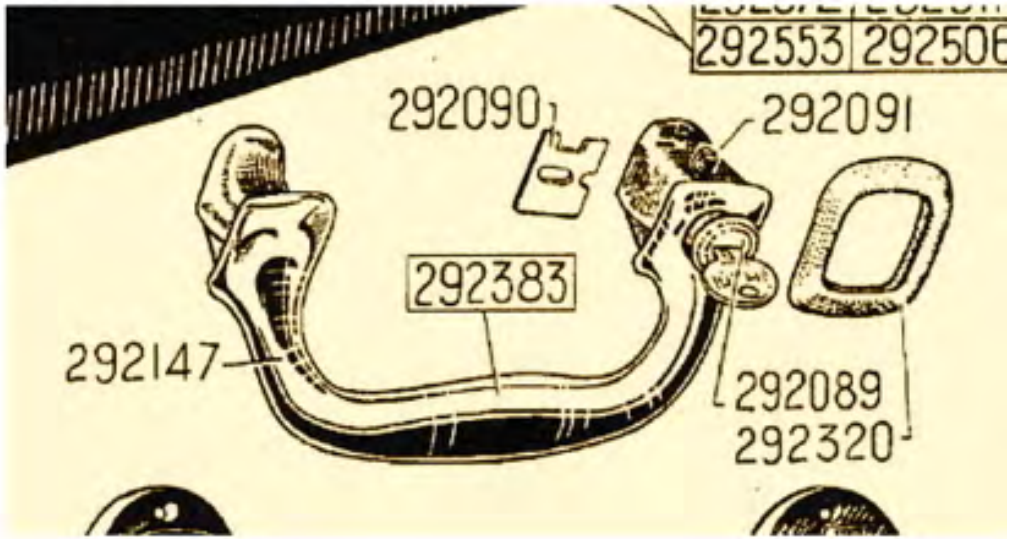

R 150 - Silent-bloc support boîte - Réf 302521
(échange standard)

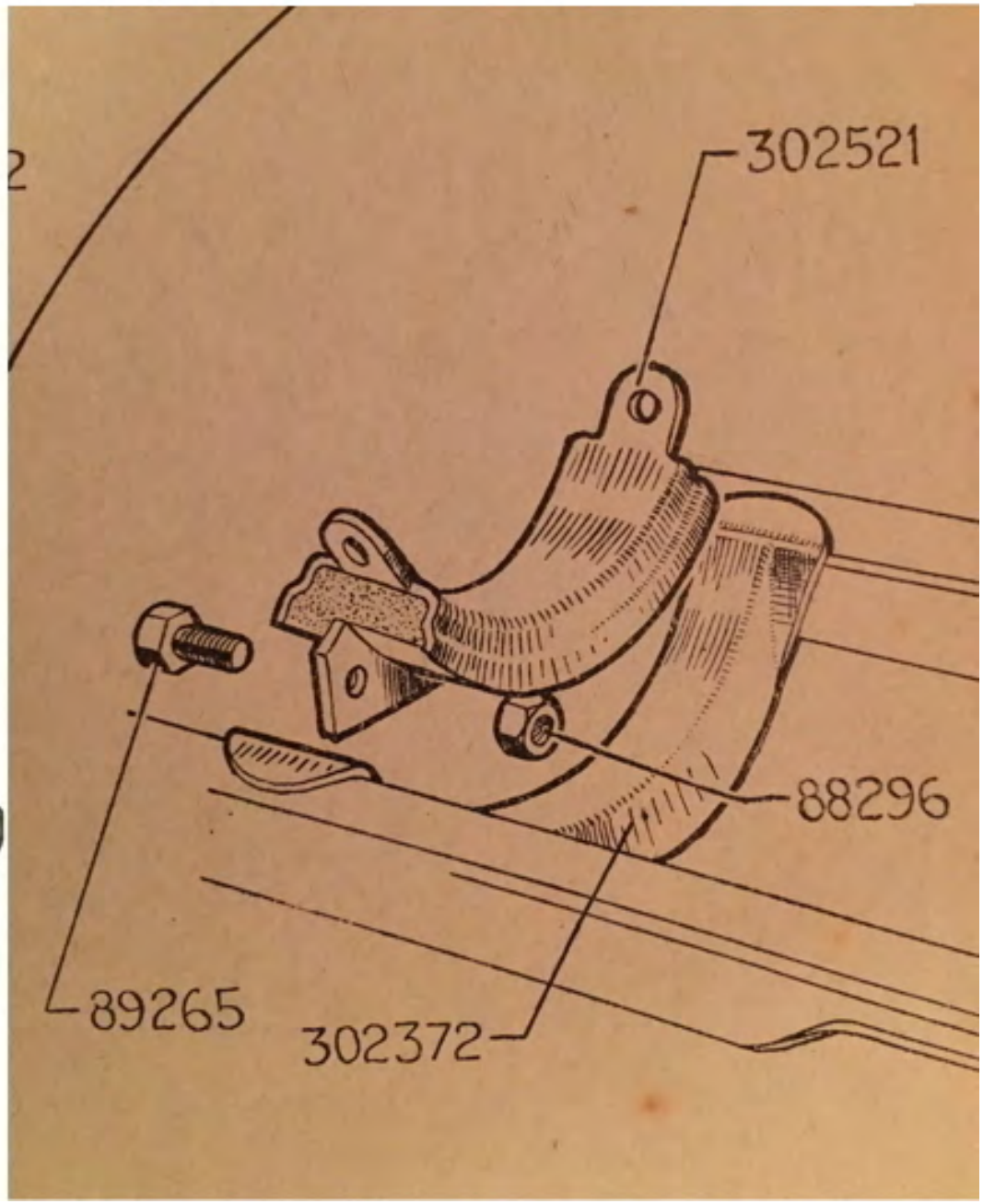

R 151 - Vis voyant de tableau de bord (INOX) - Réf AC 716689 (la paire)

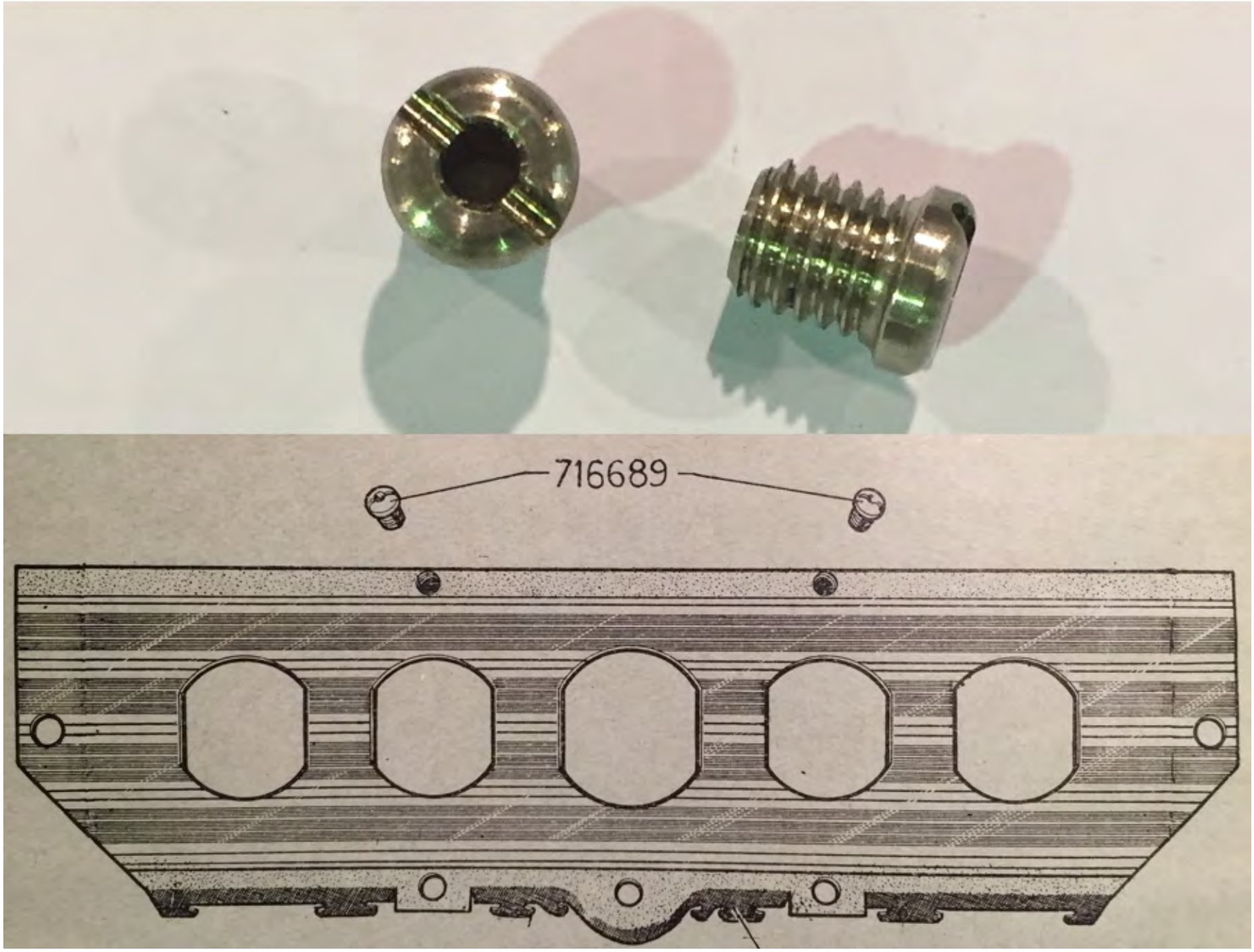

R 153 - Couvre pédale d'accélérateur (8, 10 et 15 cv)

R 154 - Insigne de calandre Club

R 155 - Voyant pour phare Strilux

R 156 - Allonge klaxon - Réf AC 292368

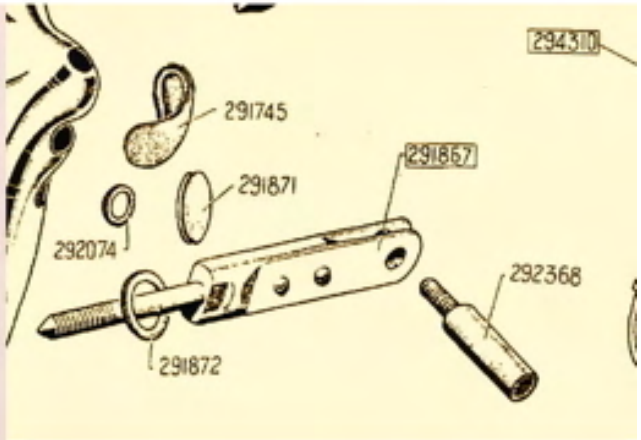

R 157 - Bouchon vidange carter inférieur - Réf AC 450016

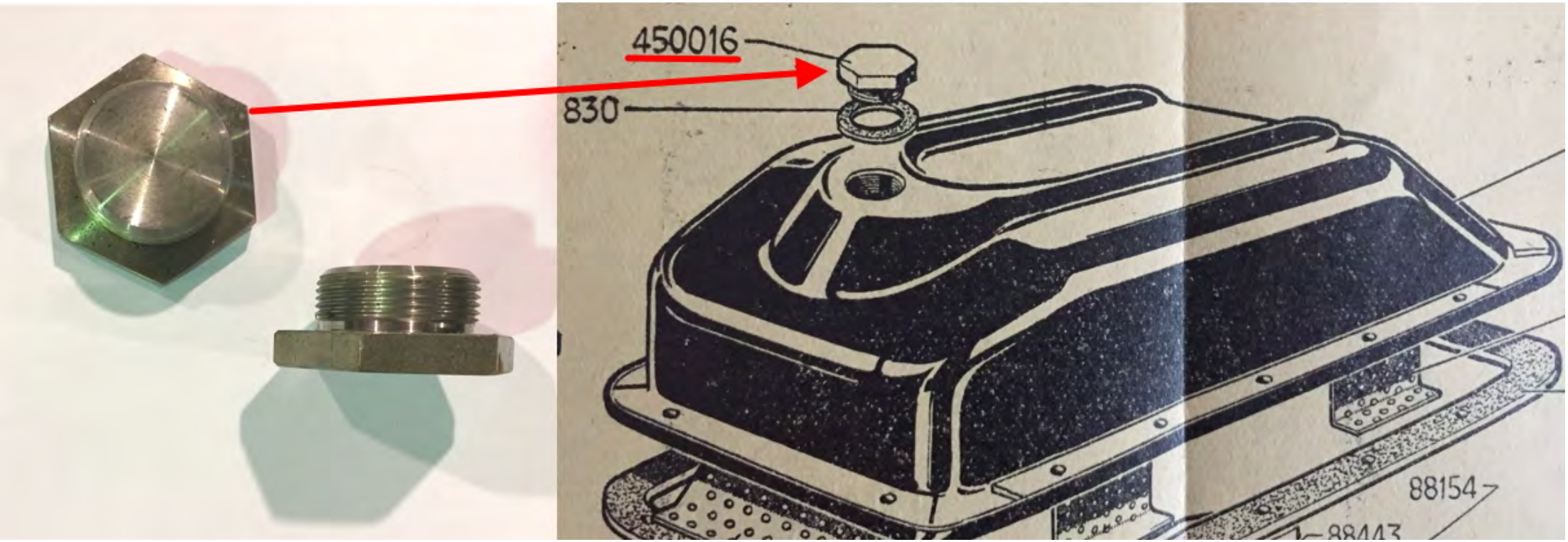

R 158 - Butée (conique) - Réf AC 350024

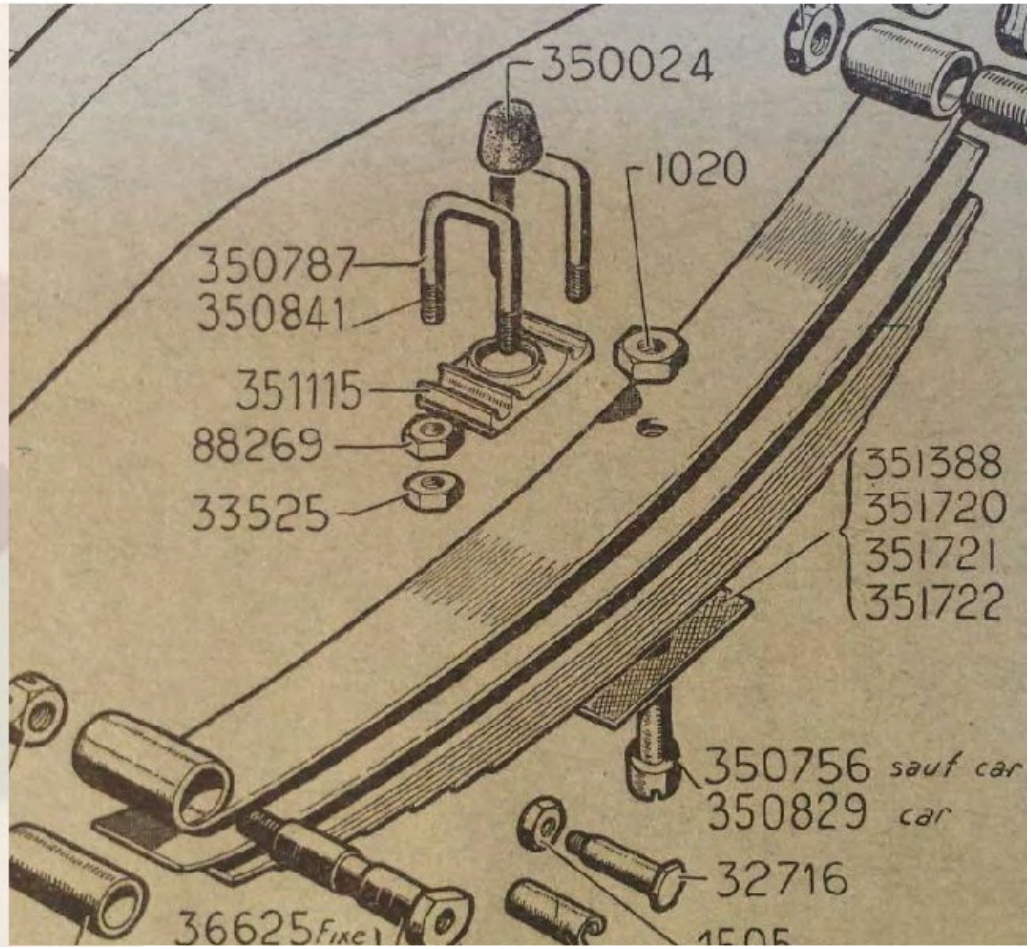

Caoutchoucs de marchepieds (la paire)

R159A : 8A, 10AL, 7UA (caisse étroite)

R159 B : 10A, 15AL, 11UA et 7UA (caisse large)

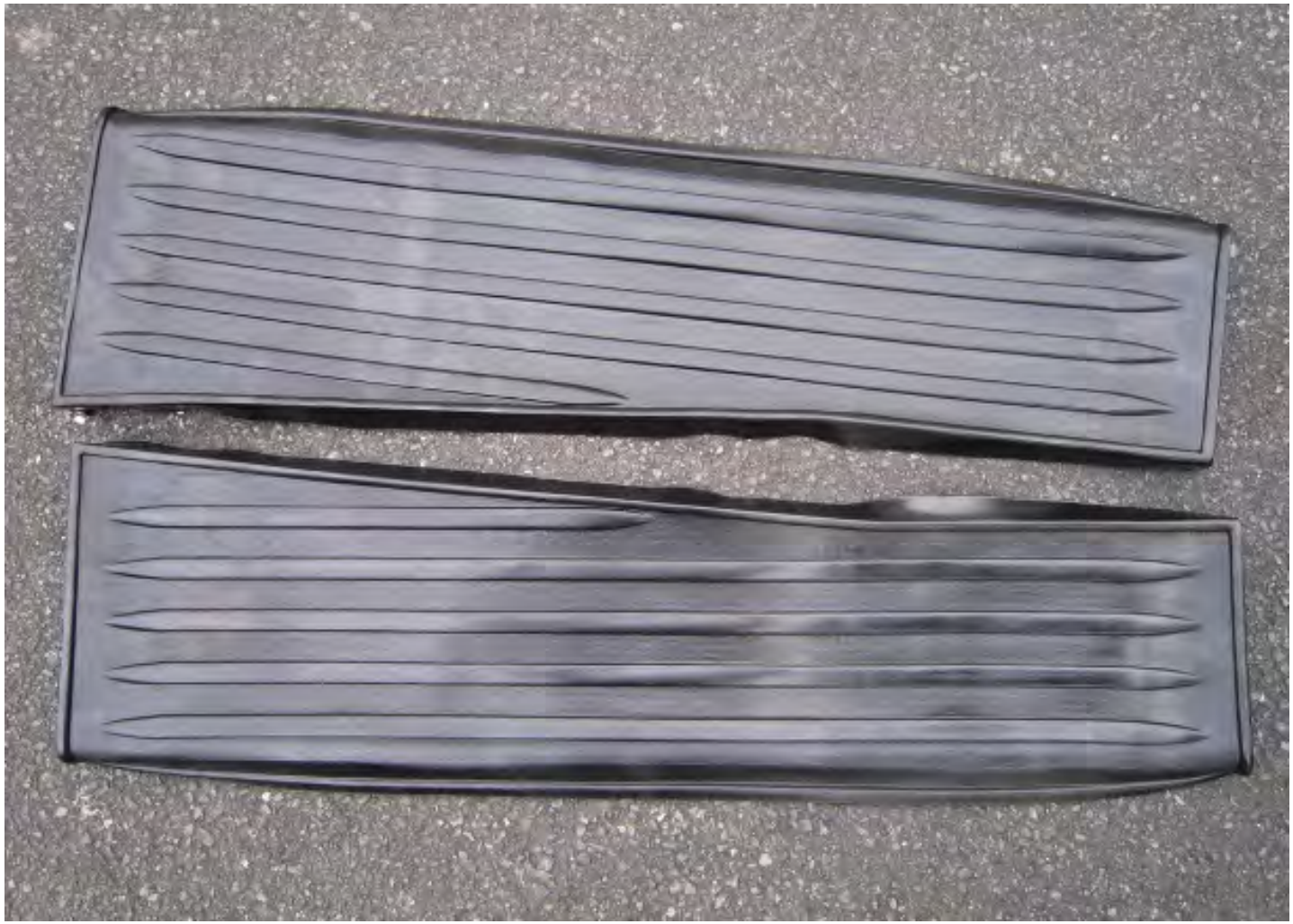

R 160 - Plaque de réglage des soupapes

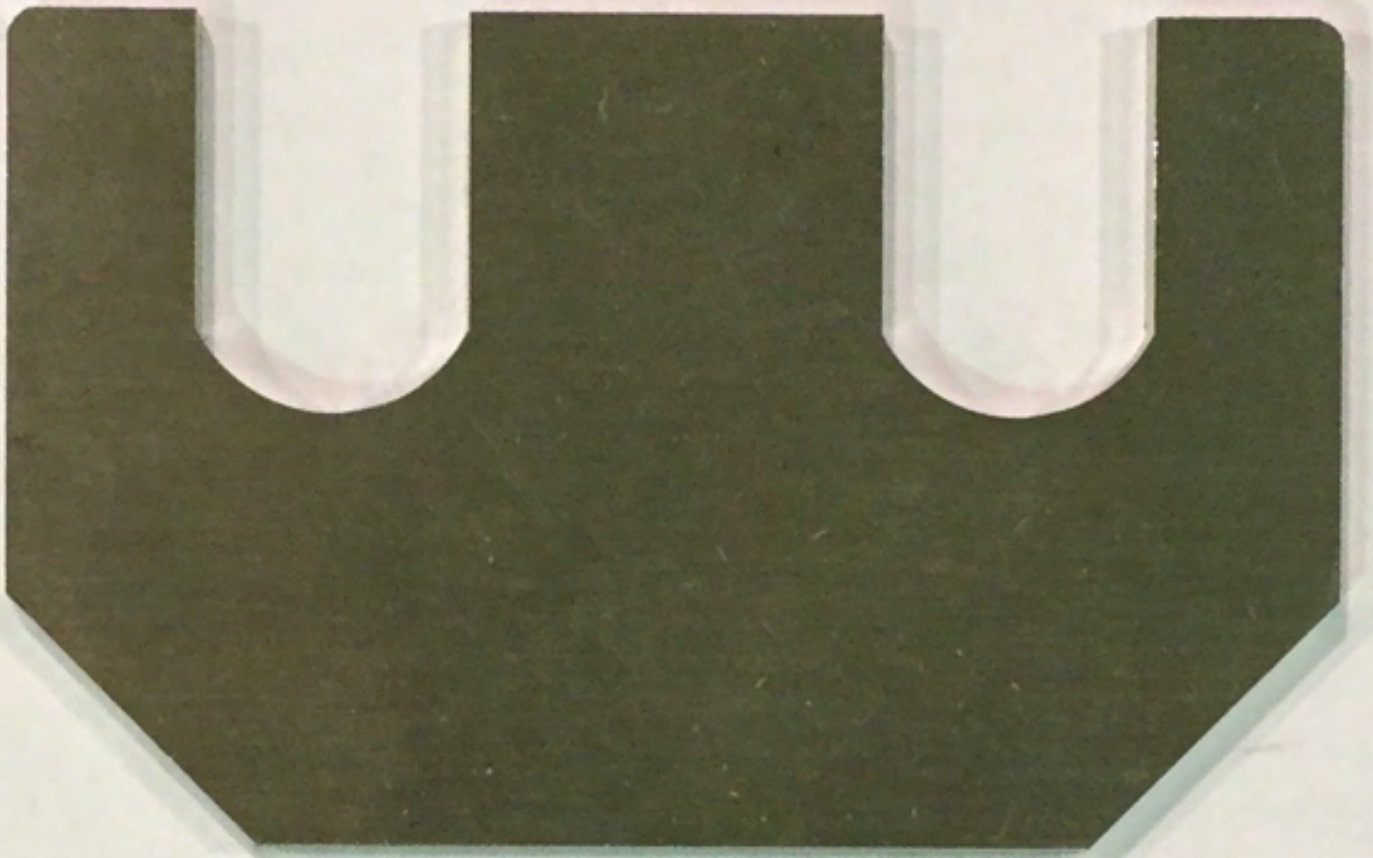

R161A – Ressort de barre de direction (8A, 10AL, 500kg)
R161B – Ressort de barre de direction (10A, 15A, 15AL, 500kg)

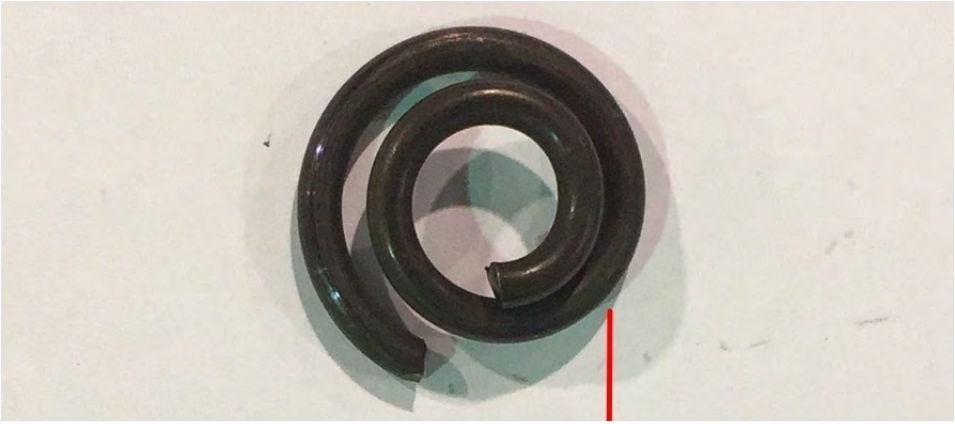

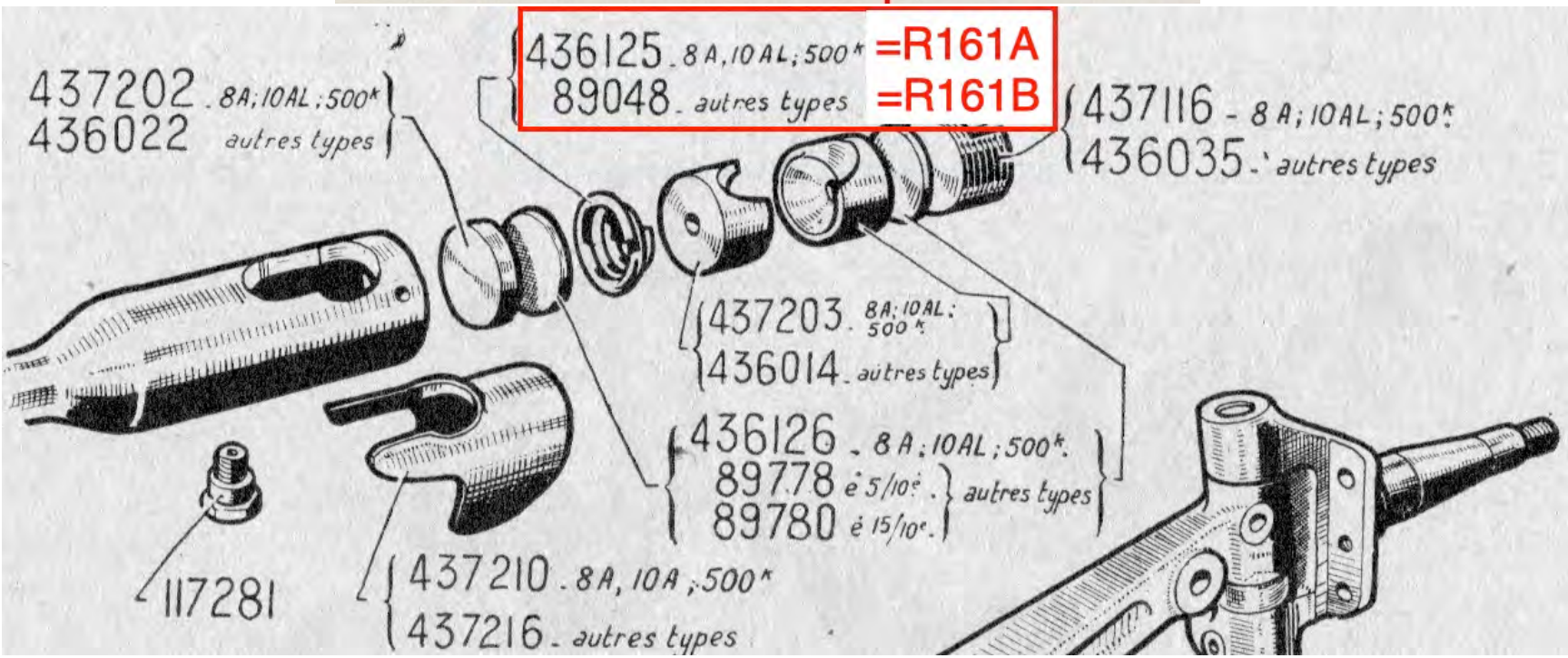

R162 – Bague guide du tube fixe de direction

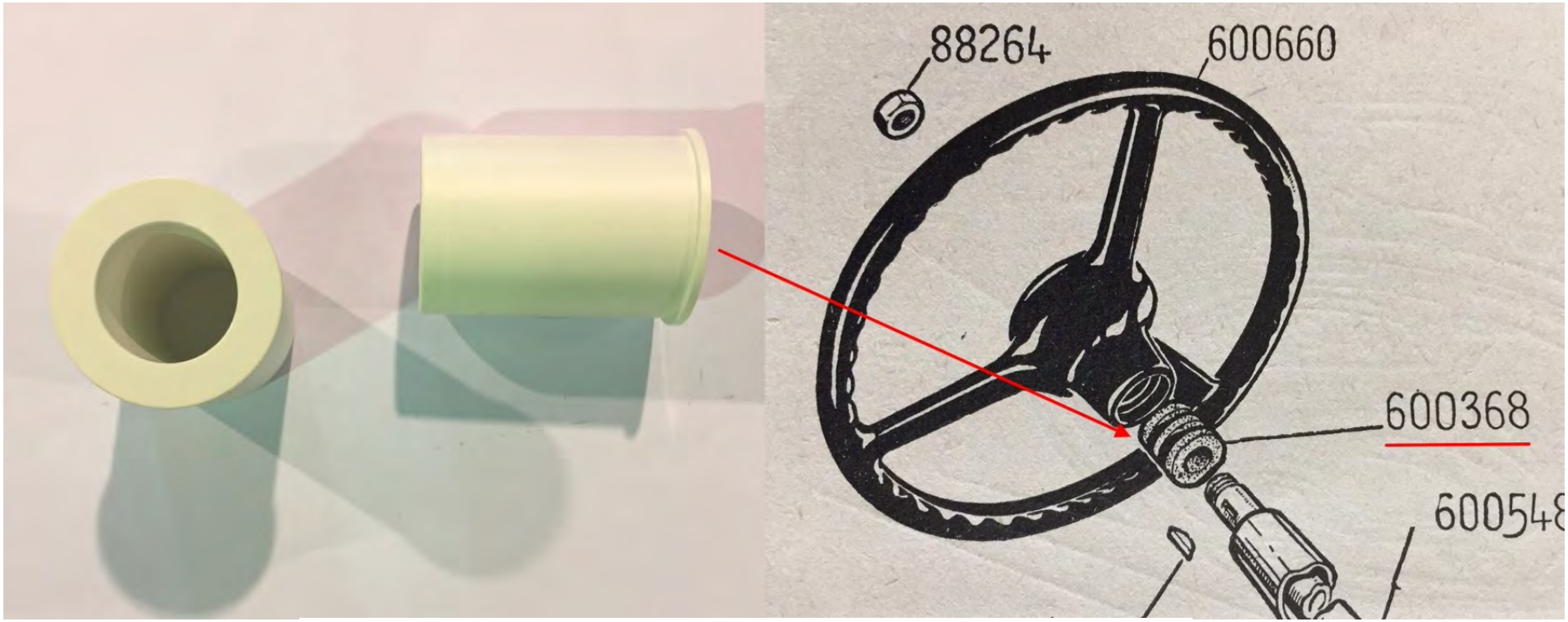

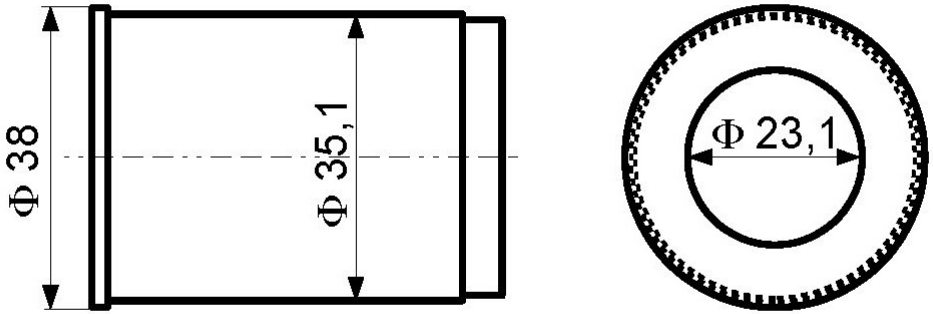

R163 – Silent-bloc de radiateur (à coller sur la tôle support d'origine)

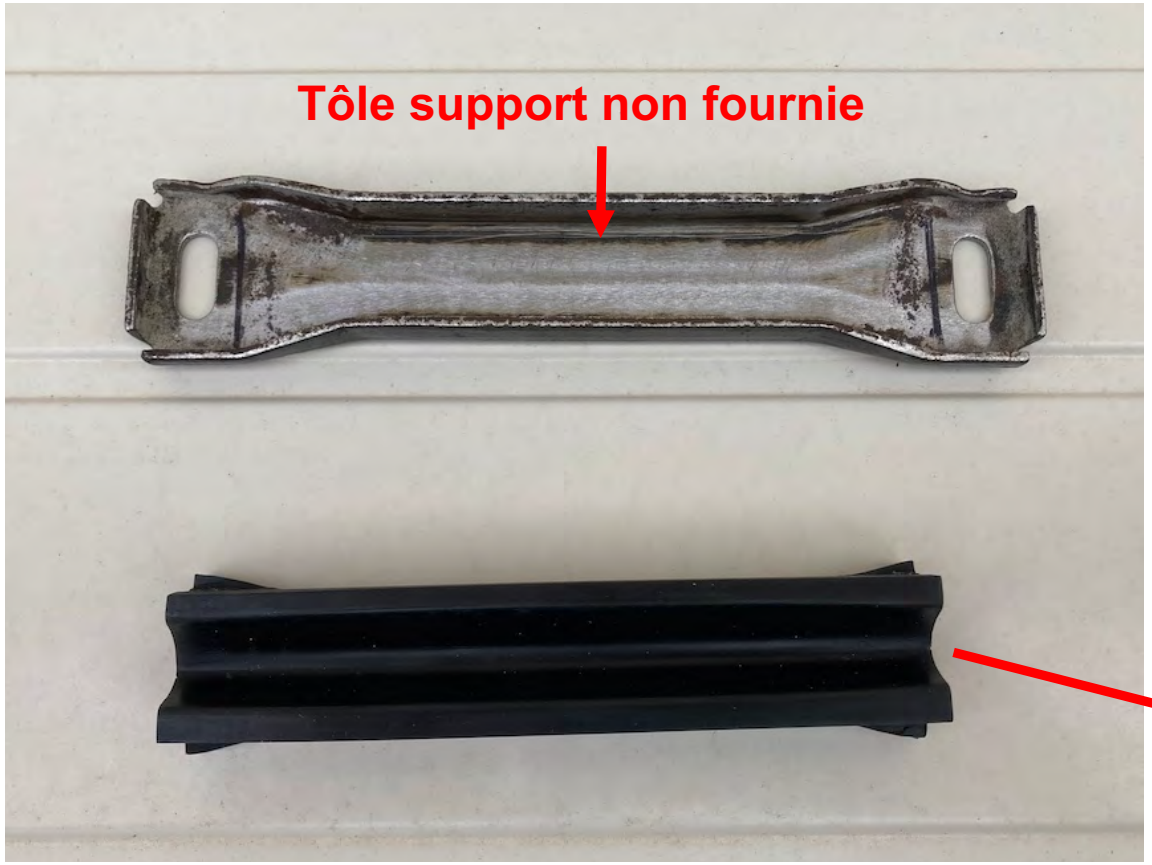

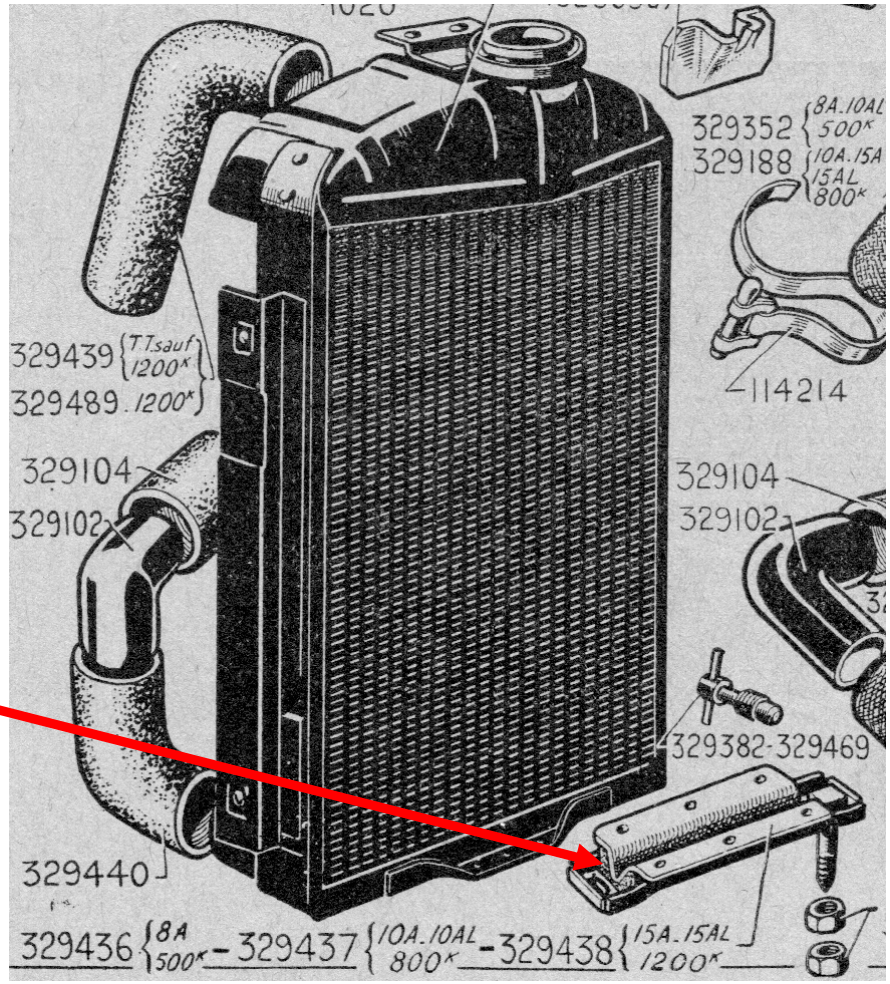

Arrêtoir de l'écrou du roulement d'arbre de pont

R164A : 8 – 10AL – 500kg

R164B : 10A – 15A – 15AL – 800kg

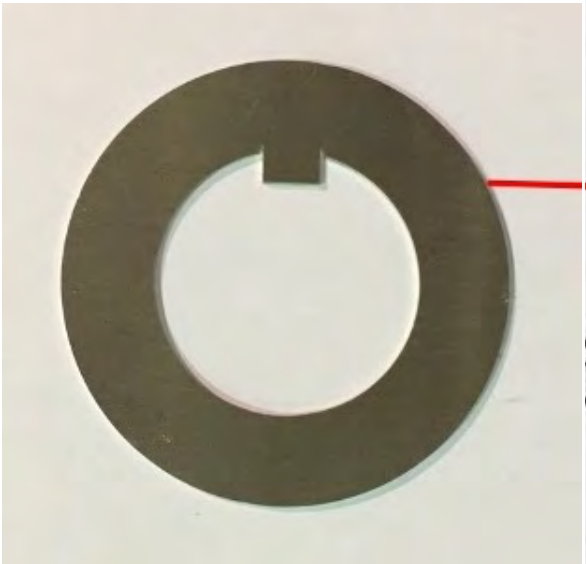

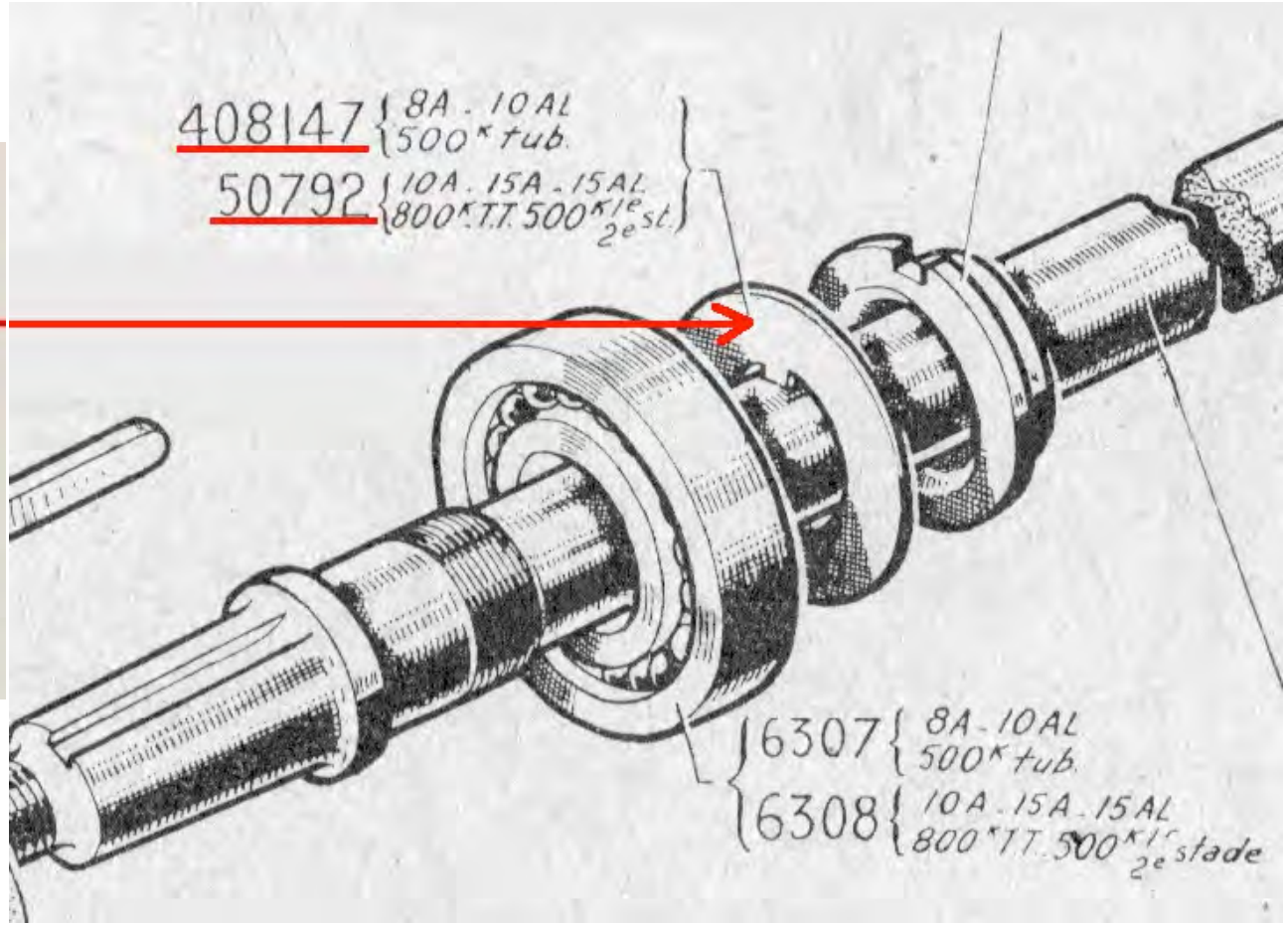

Arrêtoir de l’écrou de moyeu AR
R165A : 8A – 10AL – 500 kg
R165B : 10A – 15A – 15AL – 800 kg

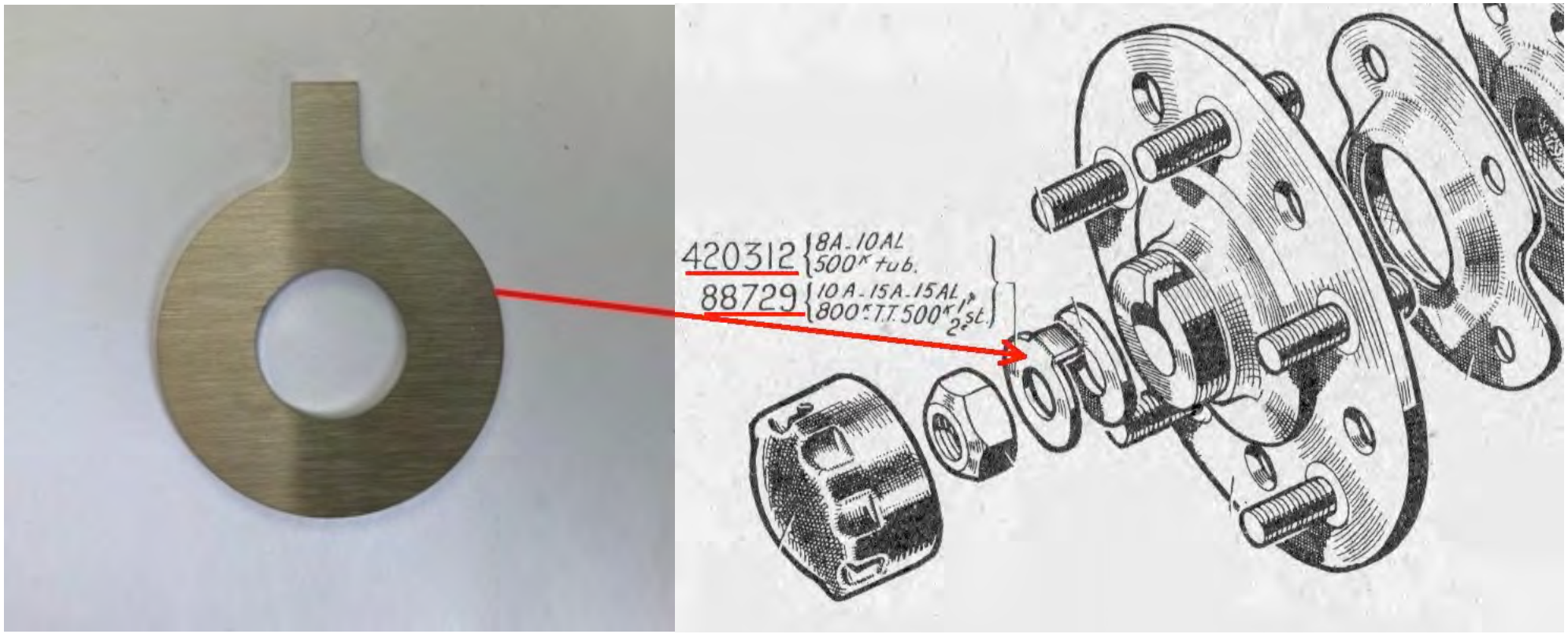

R 166 - 6 verres logo RCC

R 167 - Vis d'amortisseur d'Albay - Réf 352367

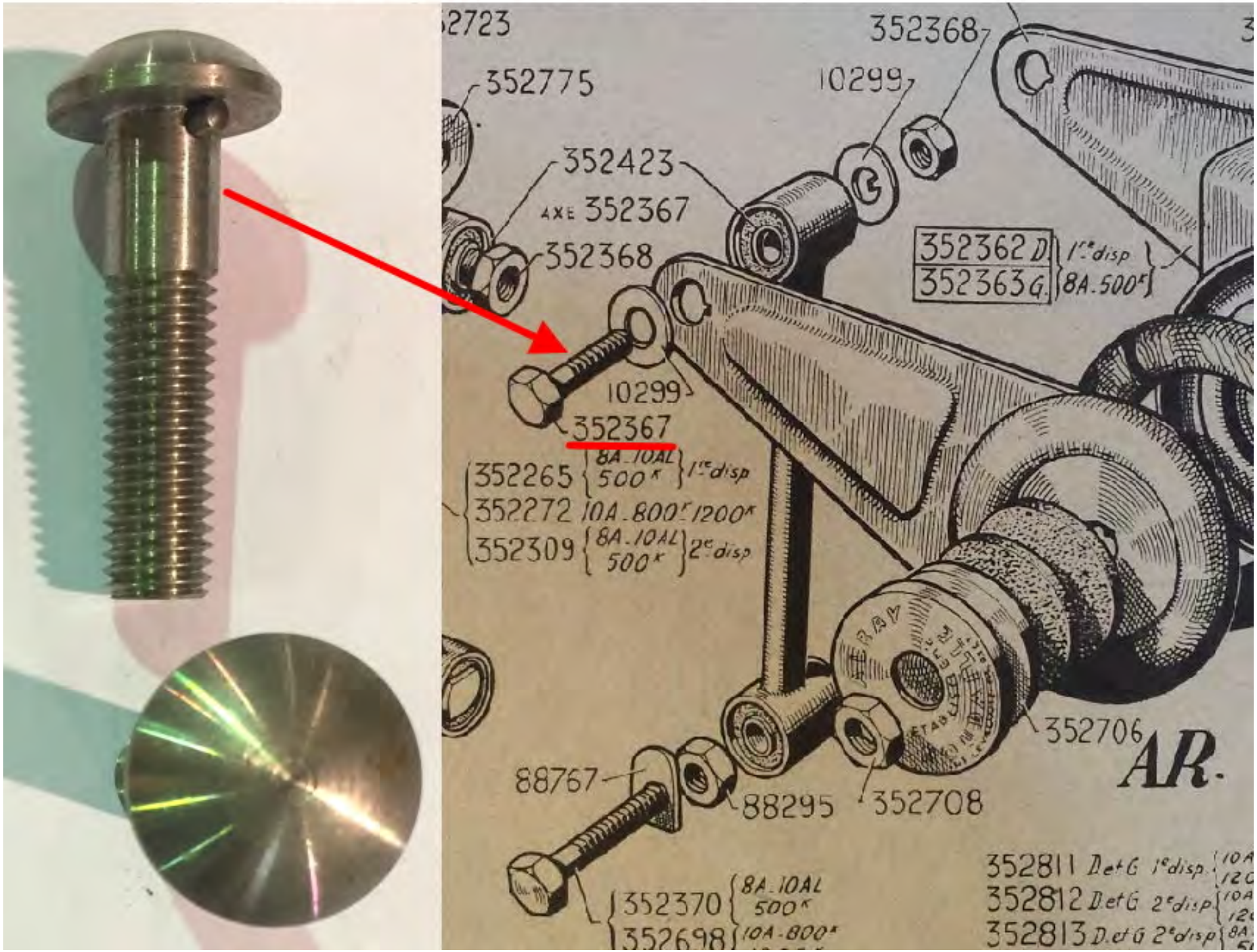

R 168 - Plaque support de pompe à eau avec déflecteur soudé (INOX) - Réf AC 472312-472344

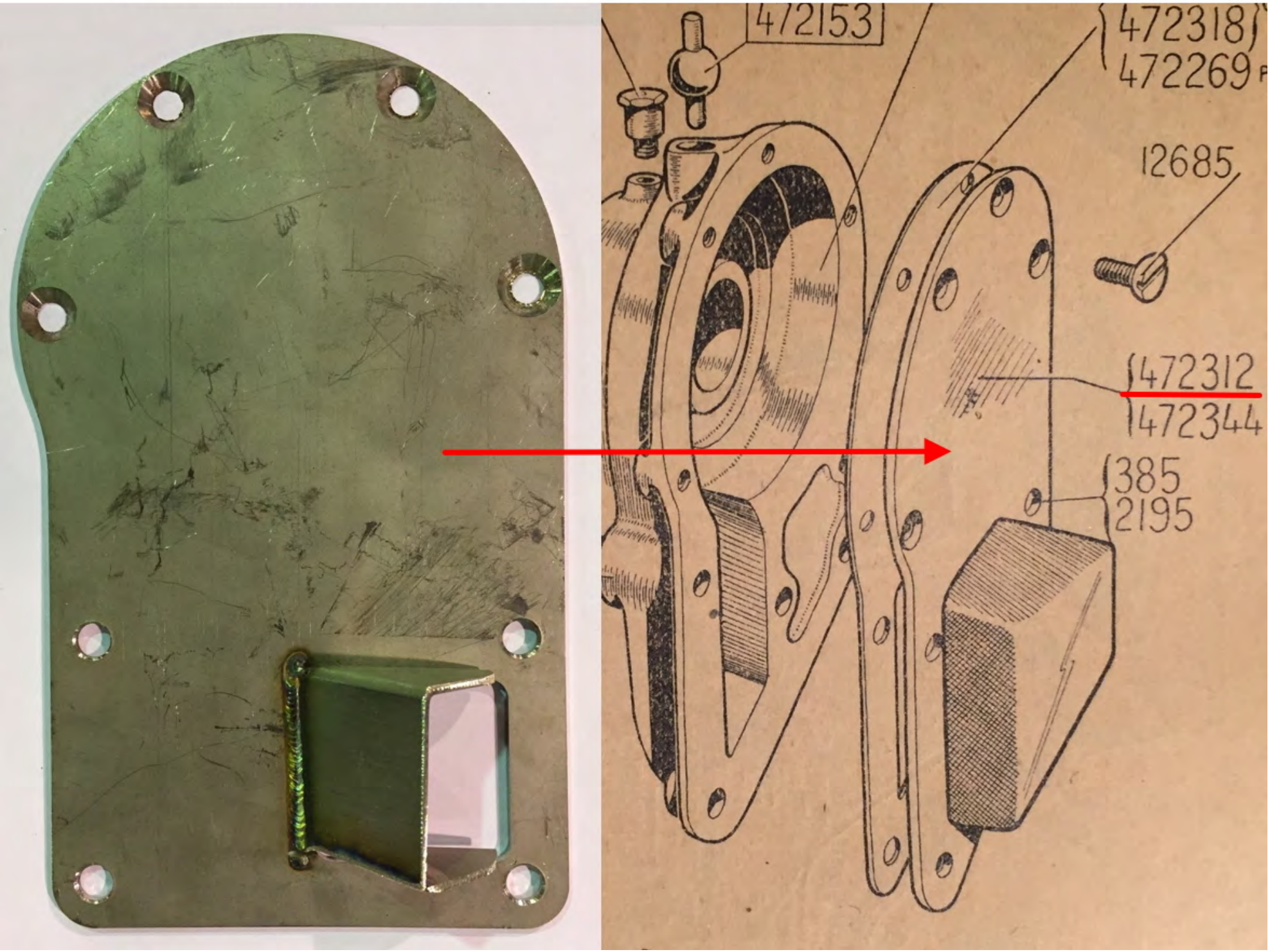

R 169 - Silent-bloc biellette armortisseur AV ou AR (dimensions 12X25X28X25)

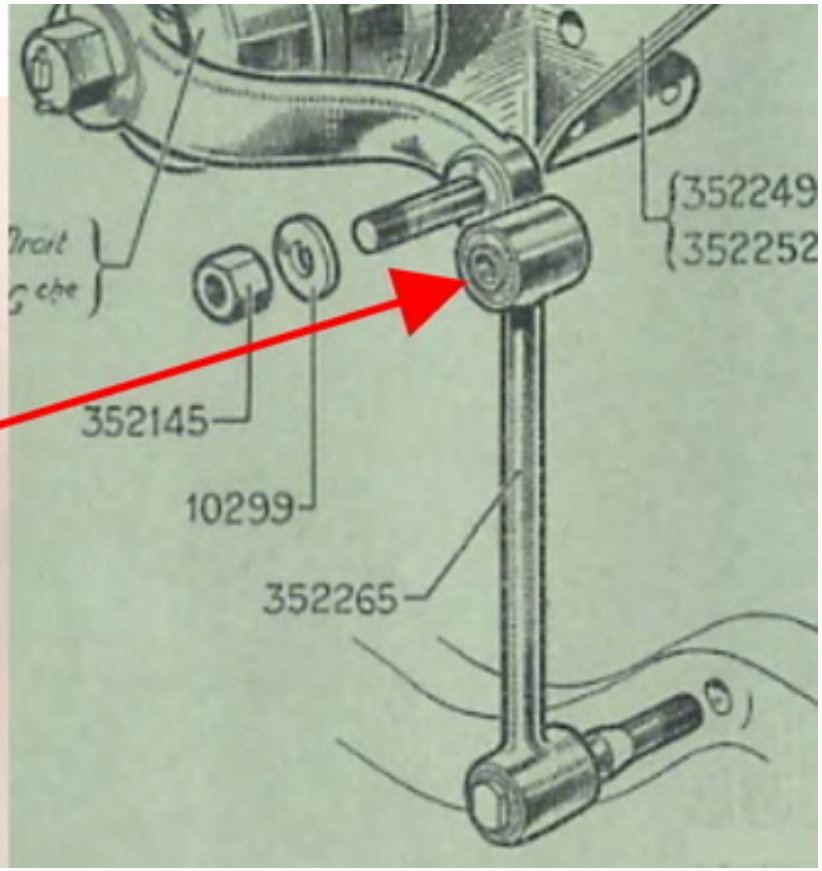

R170 – Arrêtoir d’écrou de fixation sur ressort AR et AV – Ref AC 88767

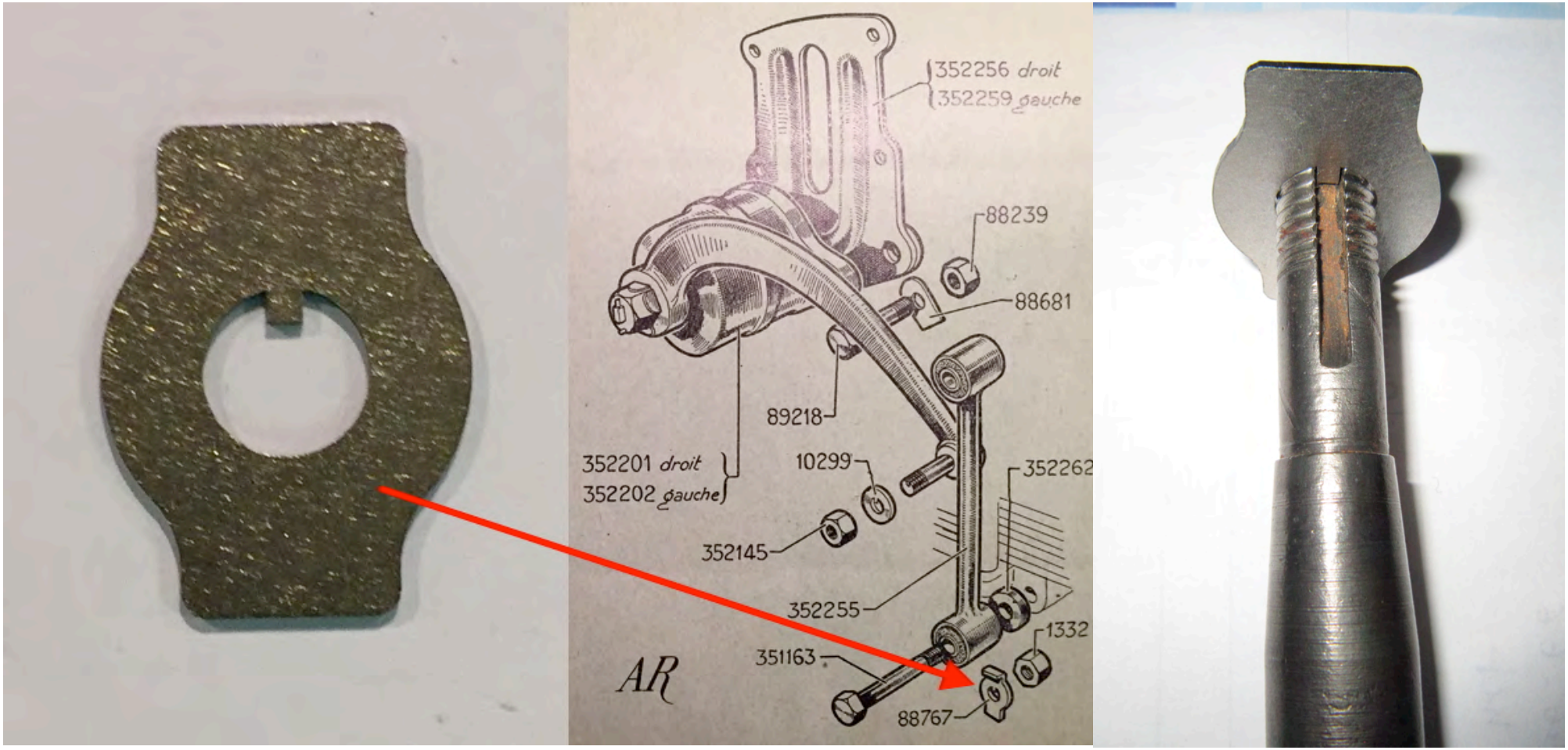

R 171 - Support Insigne de calandre Club, pour fixation sur pare-chocs AV

R 172 - Volant de direction pour 8 et 10cv (diamètre 425mm) - Réf AC 600600 (échange standard)

R 173 - Biellette d'accélérateur long. 130 mm
Stock neuf d'époque, longueur modifiable

R 174 - Clé d'écrou de presse-étoupe de pompe à eau et de réglage des phares

R175 – Bac à batterie Inox – 10A, 15A, 800 kg

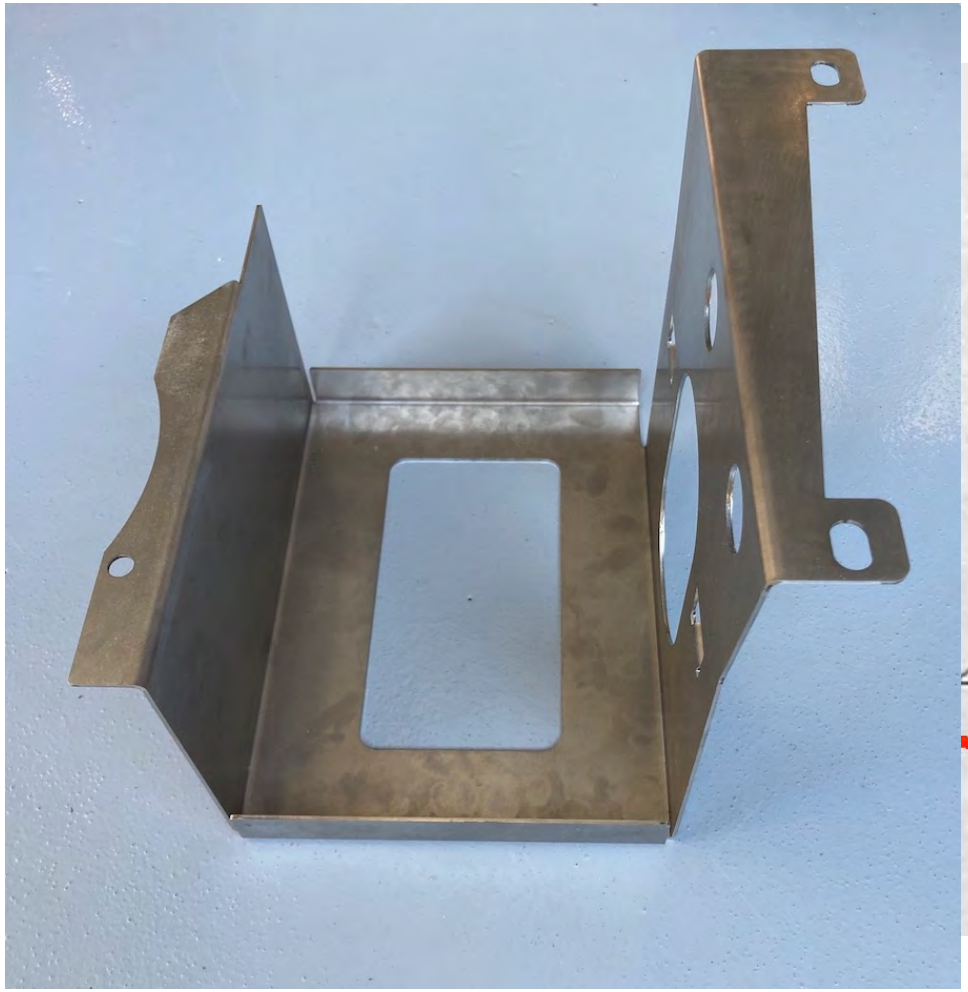

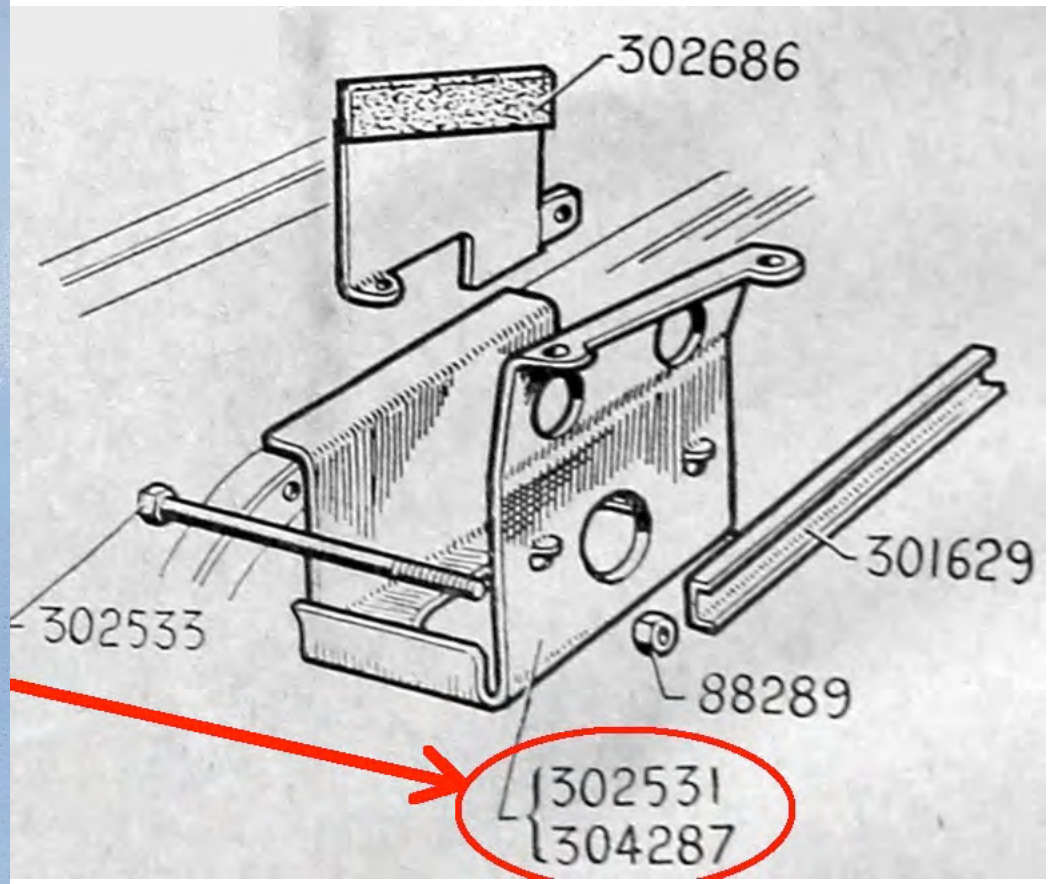

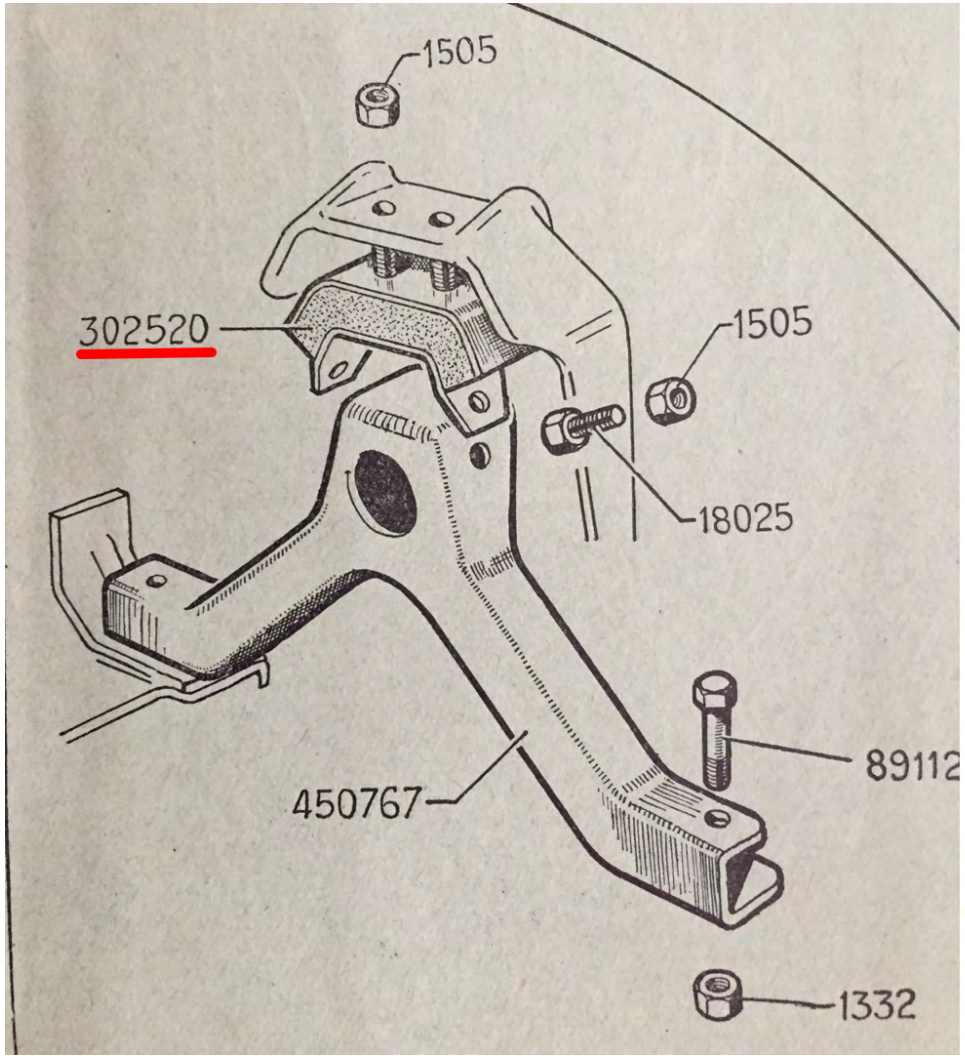

R 176 - Support isolateur AV de suspension AV du moteur
Réf AC 301971 ou 302520 pour 8 cv

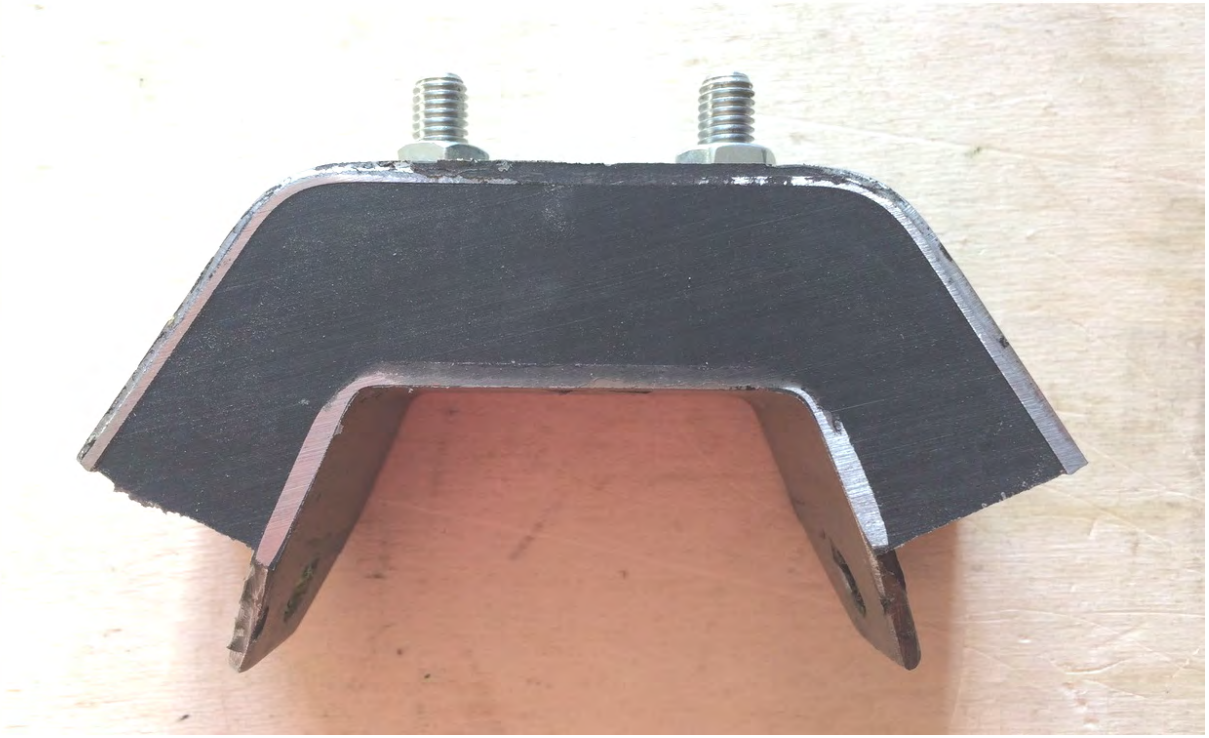

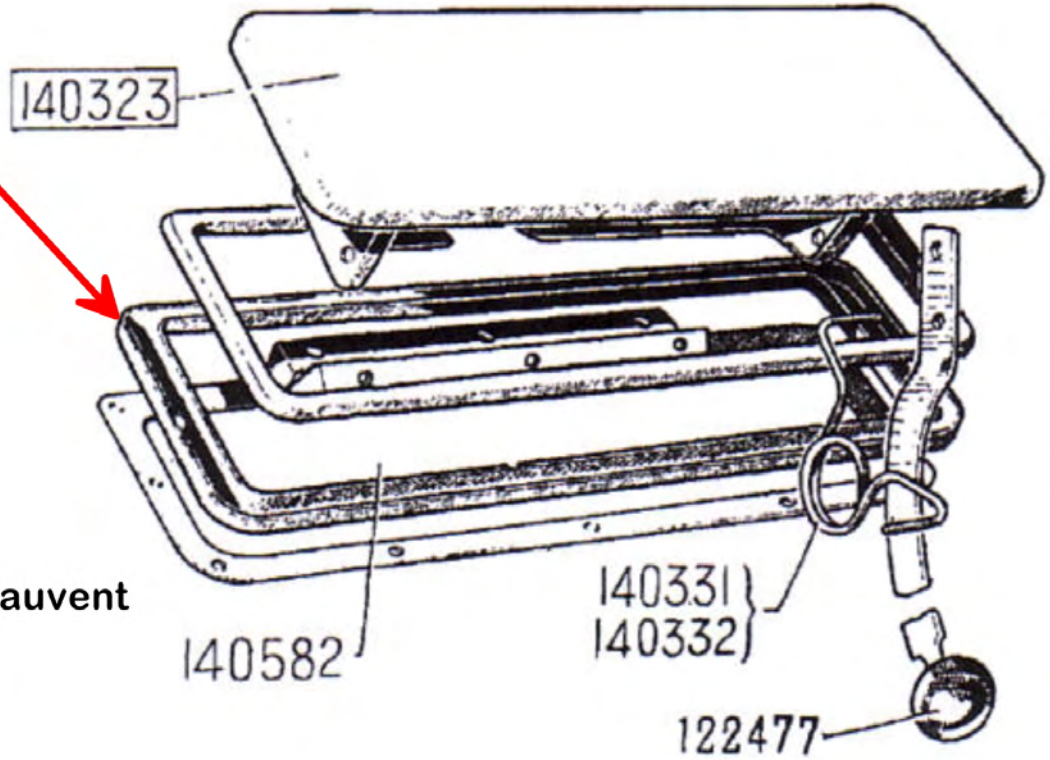

R 177 - Joint trappe d'auvent

R178 - Vis de blocage durit réservoir 10A et 15A Réf AC 586760

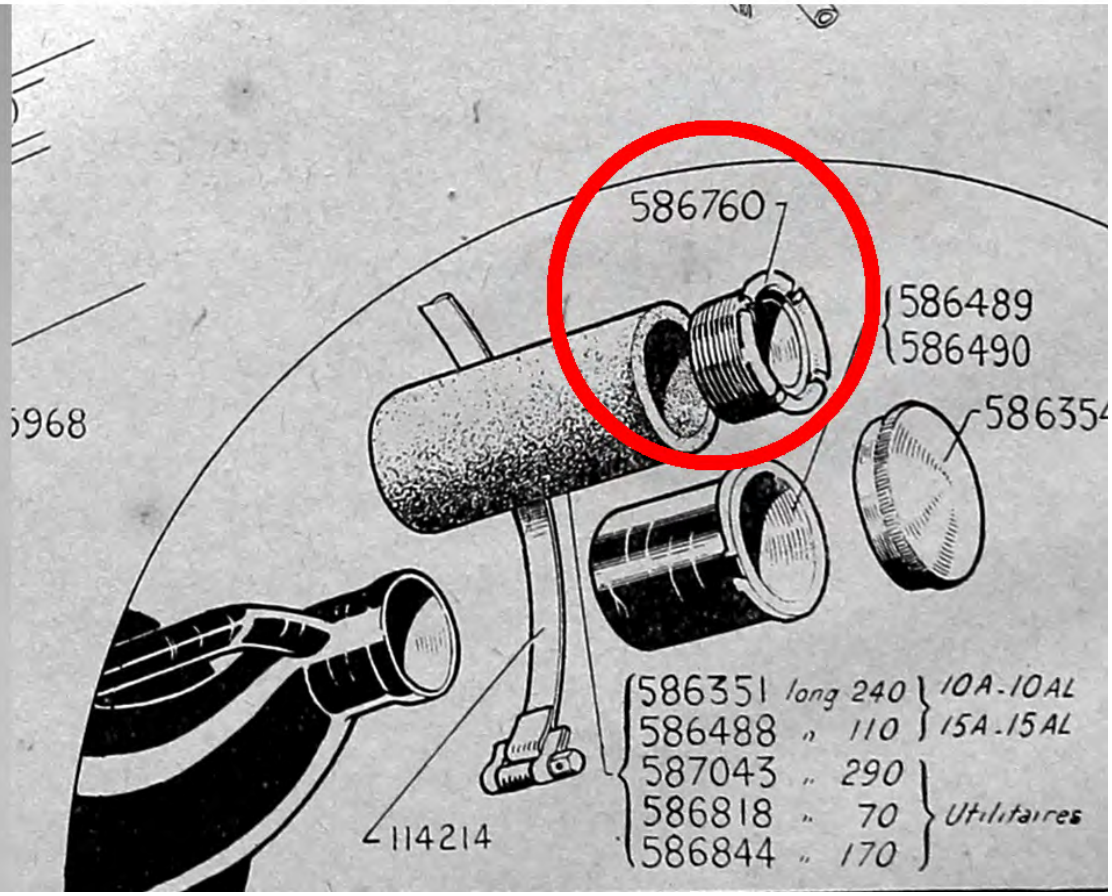

R179 - Collerette de radiateur

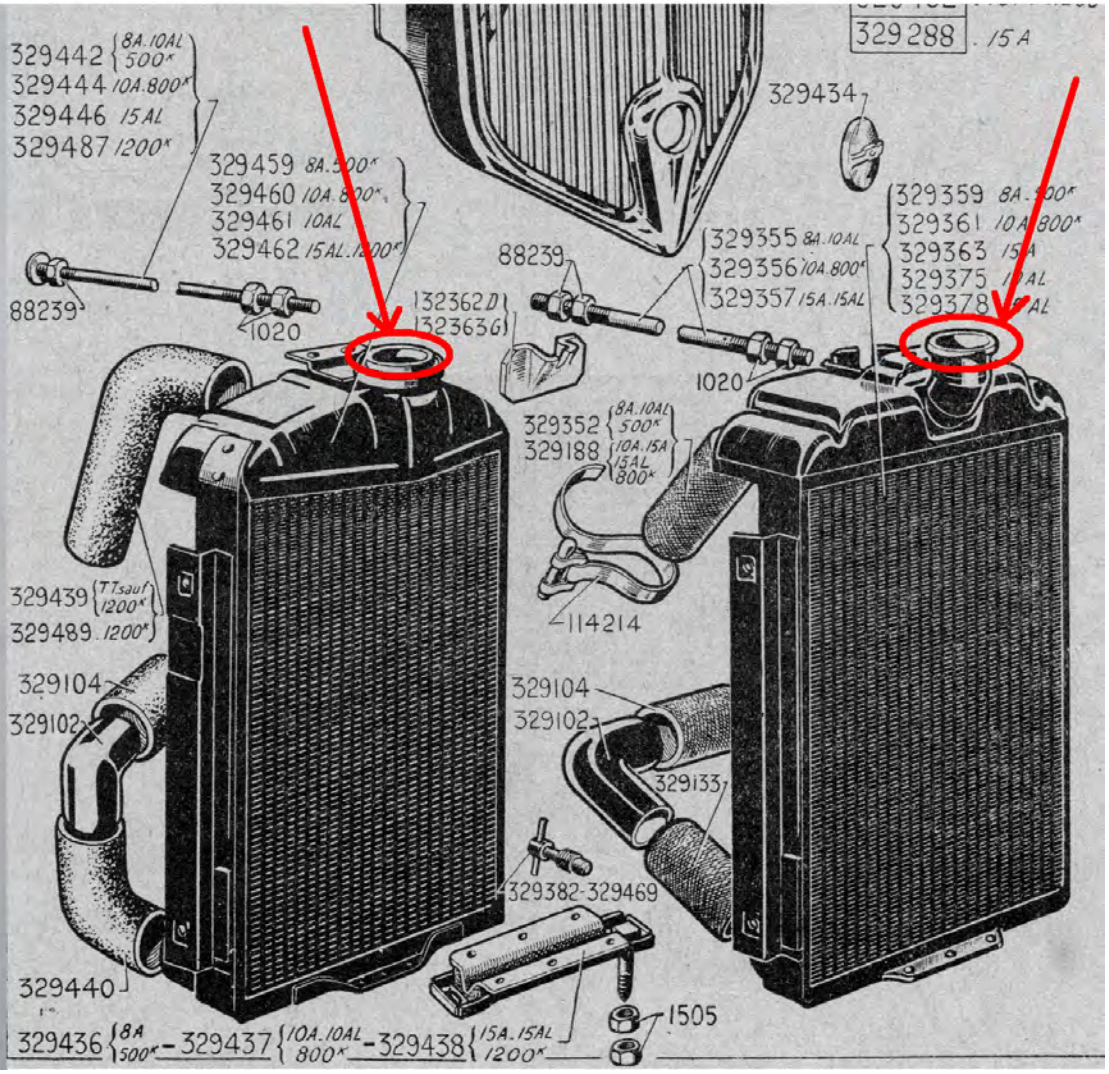

R180 – Isolateur de ressort de réaction BV sur longeron – Ref AC 302458

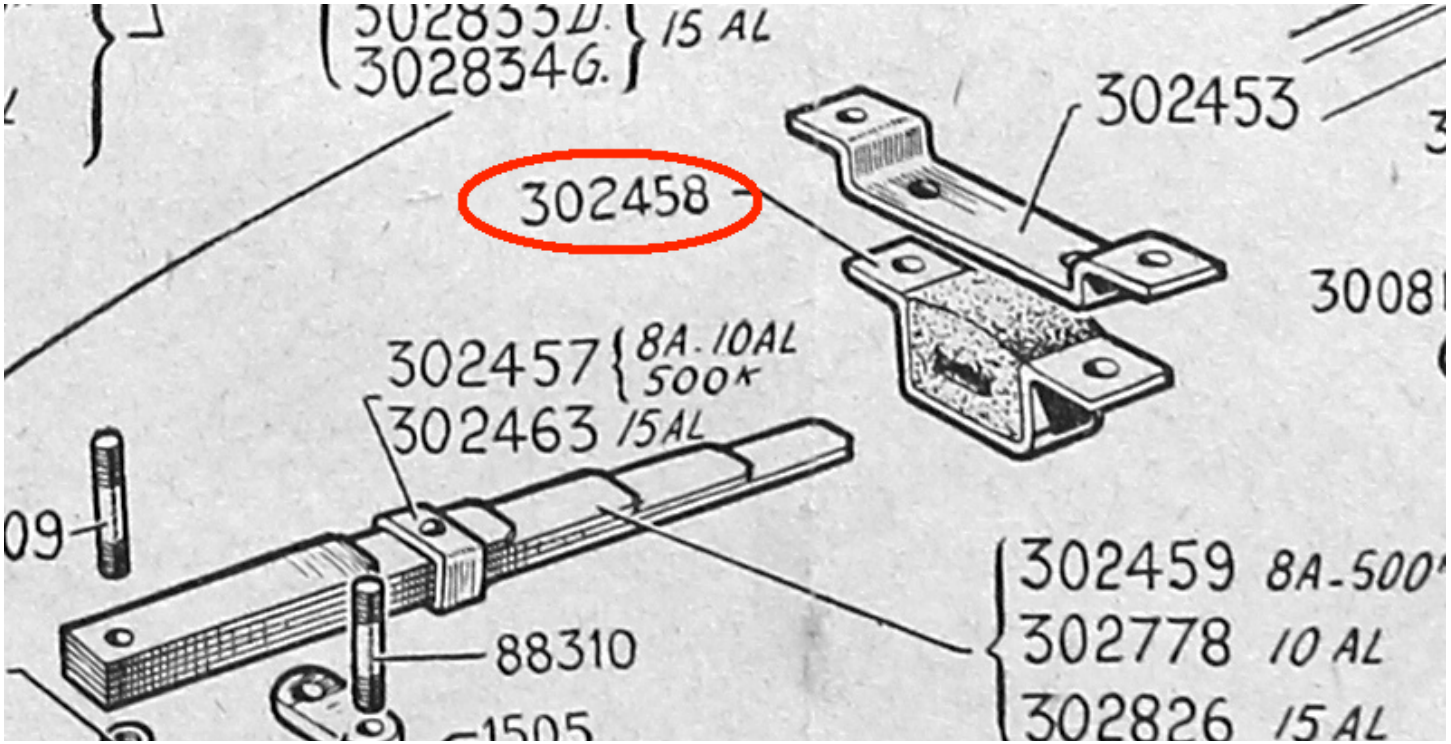

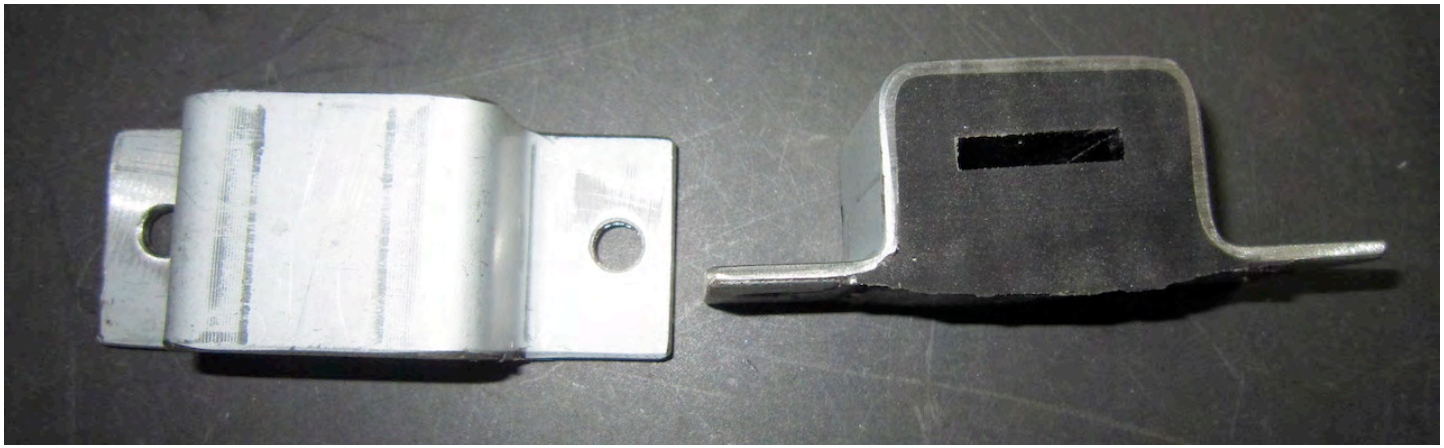

R181 Butée caoutchouc de volet de capot – R181A : sachet 16 pièces, R181B sachet 20 pièces

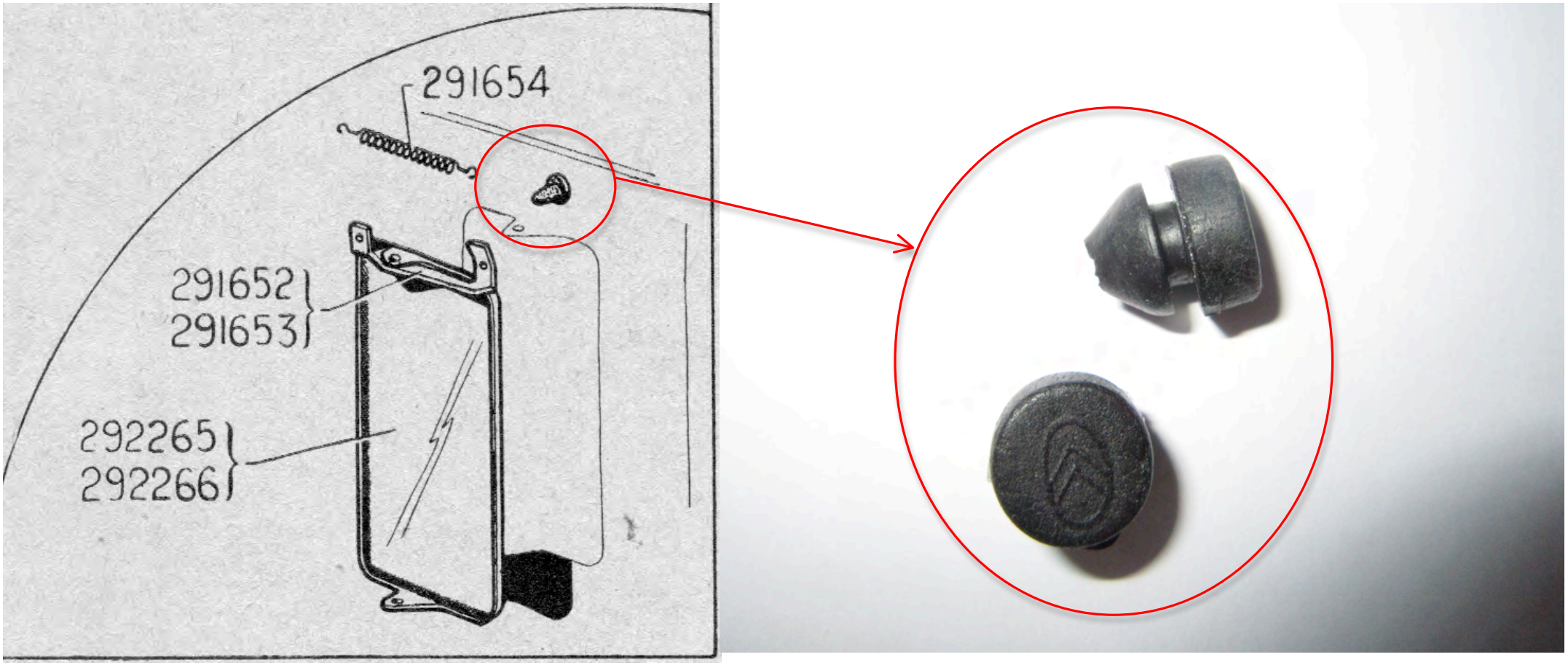

R189 – R190 – R191 – Axe de jumelle – Ref AC 352101, 329298 et 352182

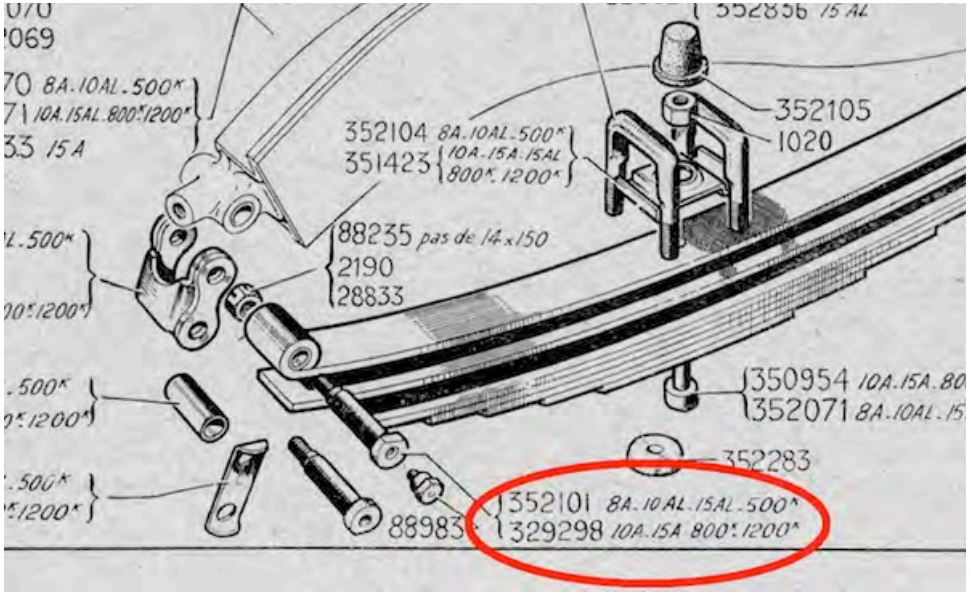

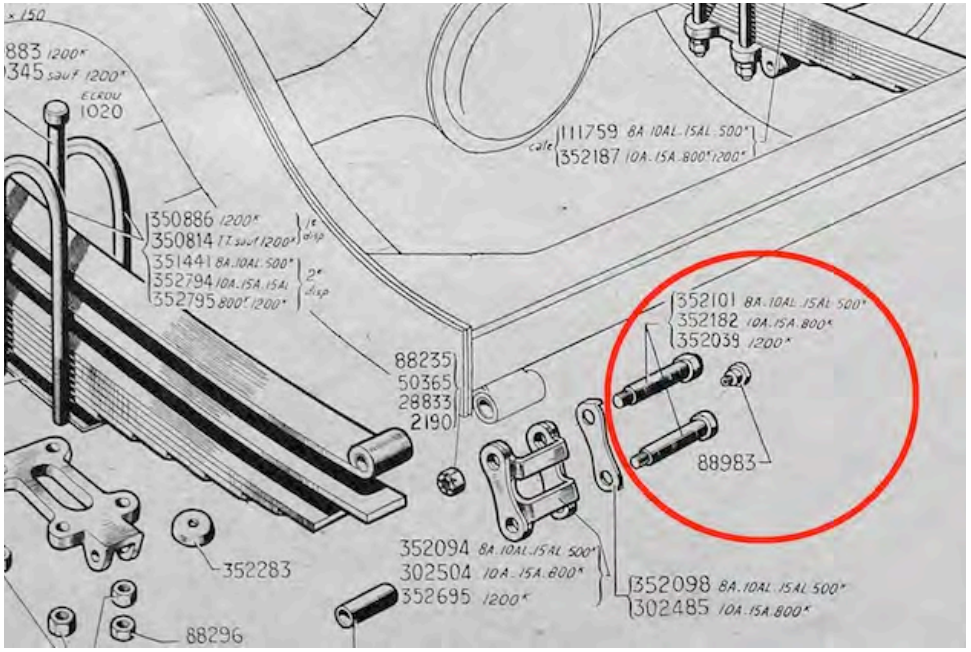

R189
8cv

R190
AV 10
&15cv

R191
AR 10
&15cv

R192 – Catalogue général des pièces détachées – Mécanique – Modèles 1932 & 1933

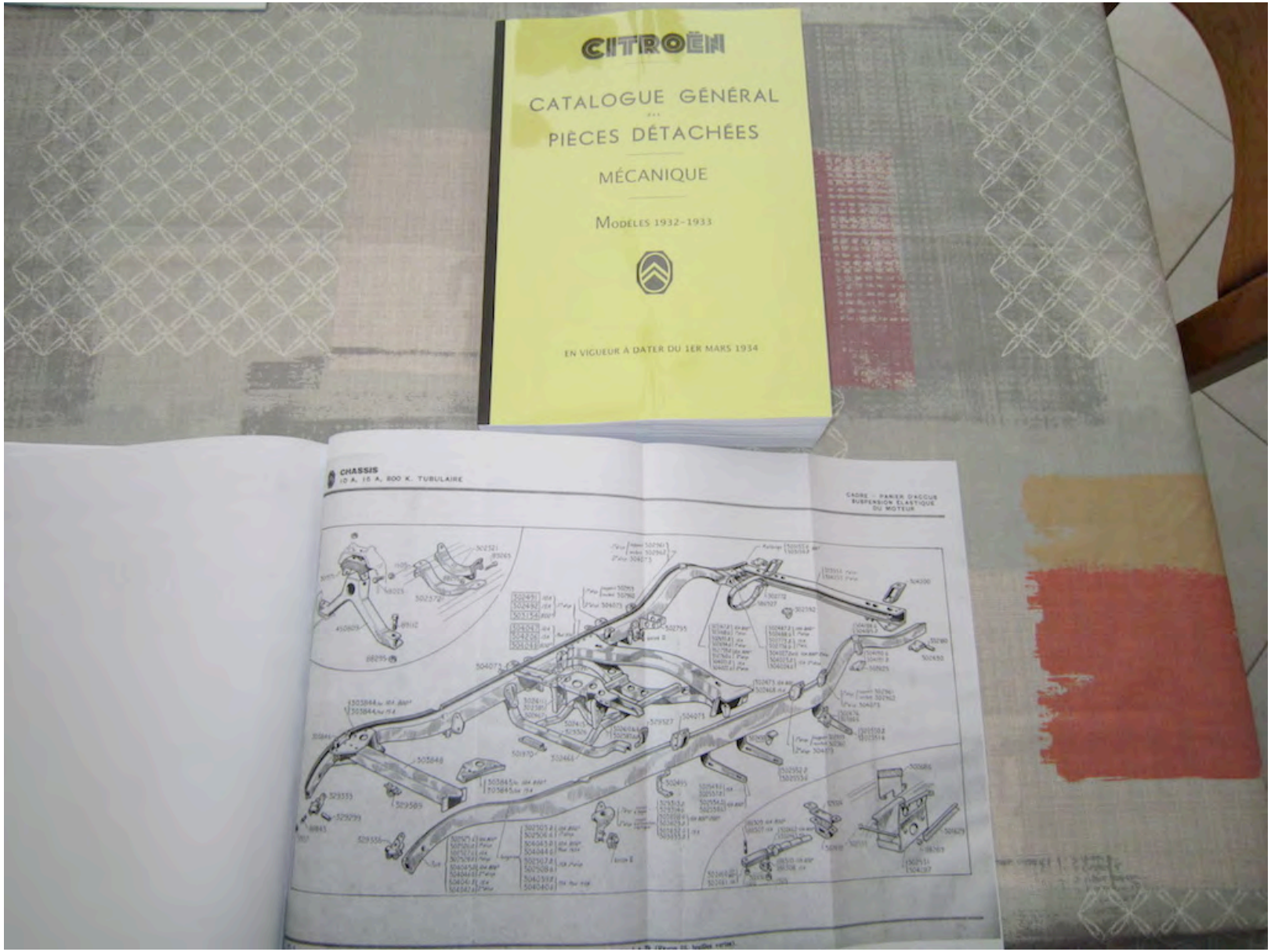

R193 Joint métalloplastique du bouchon de vidange Ref AC 830

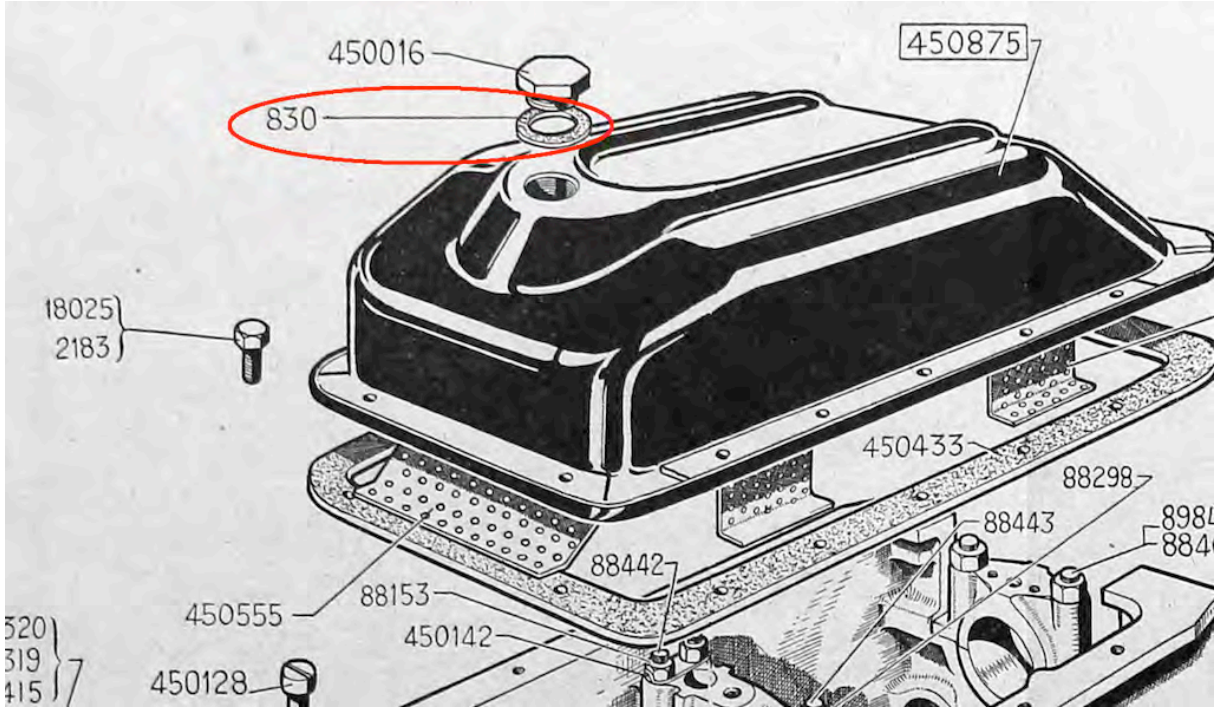

R194 Joint métalloplastique de 25 du bouchon de vidange et de remplissage, boîte et pont AR - Ref AC 2159

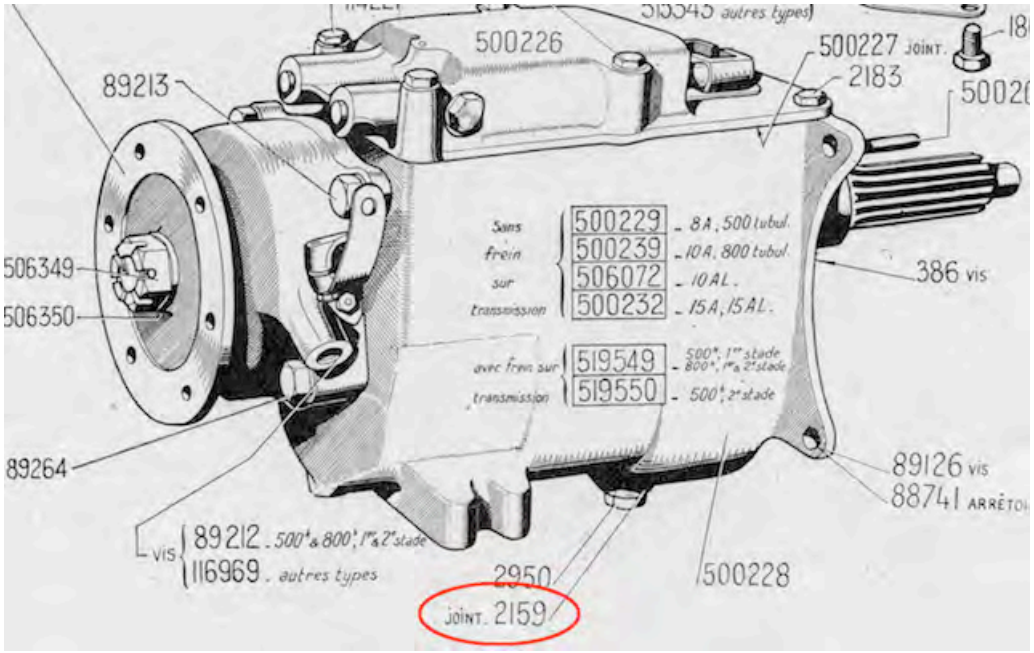

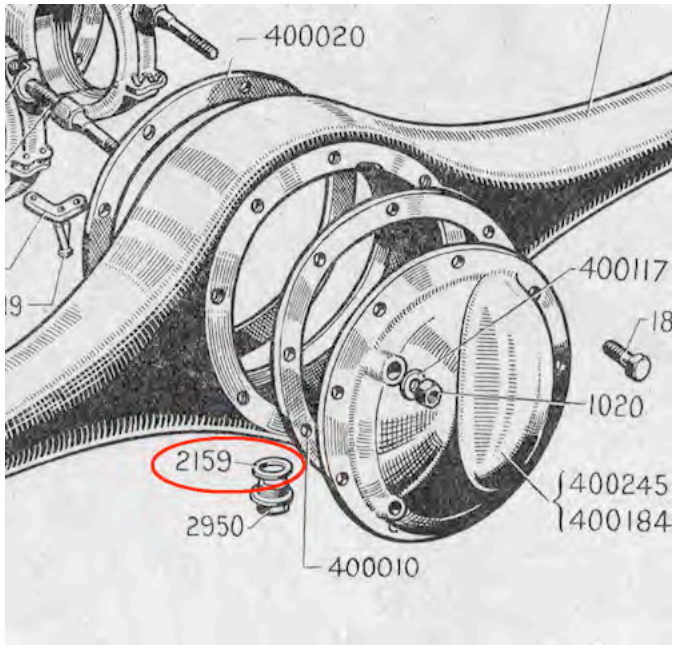

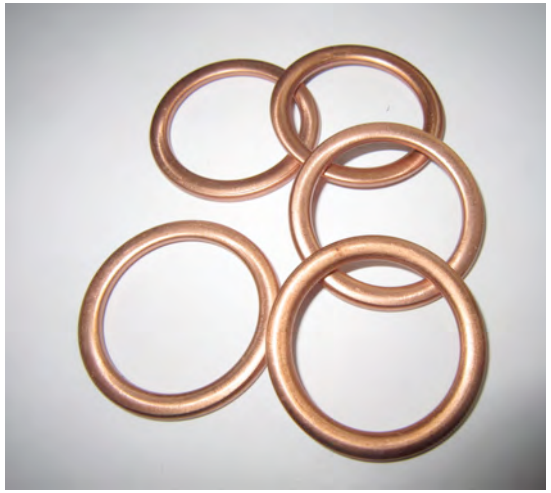

R195 Butée caoutchouc d’attache-capot Ref AC 290298

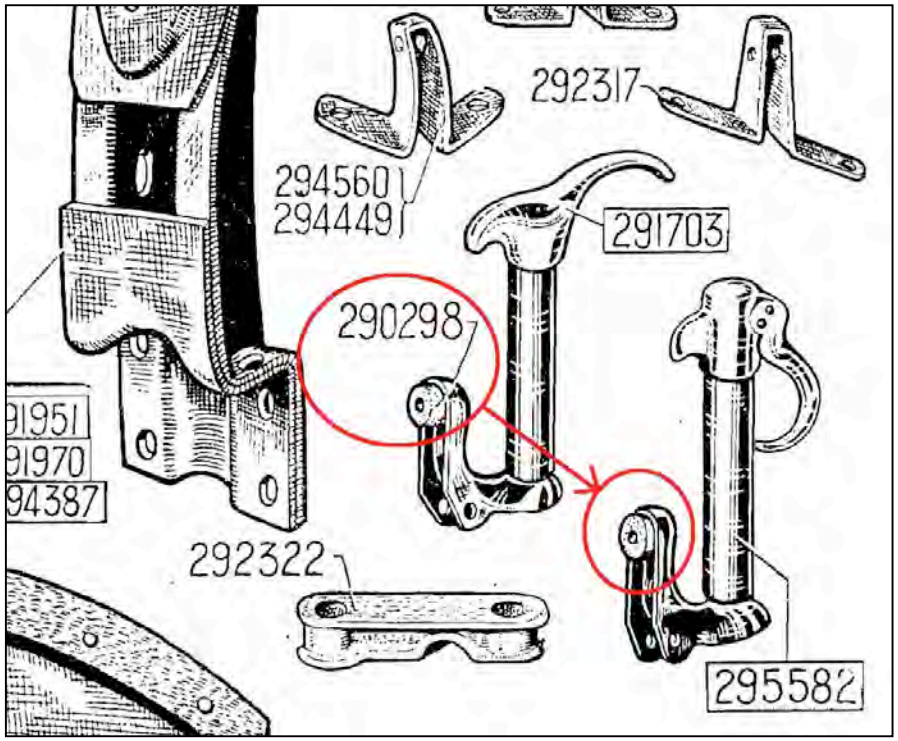

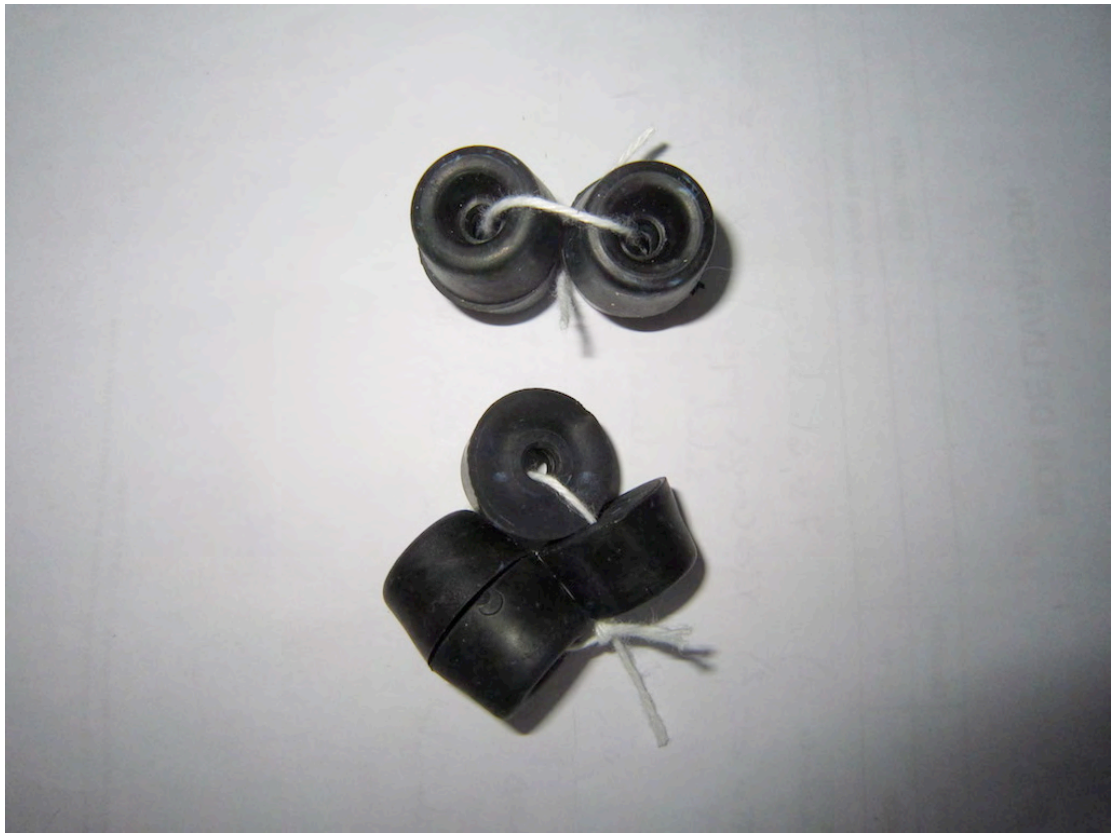

R196 Thermomètre pour bouchon de radiateur 292057 Ref AC 292444

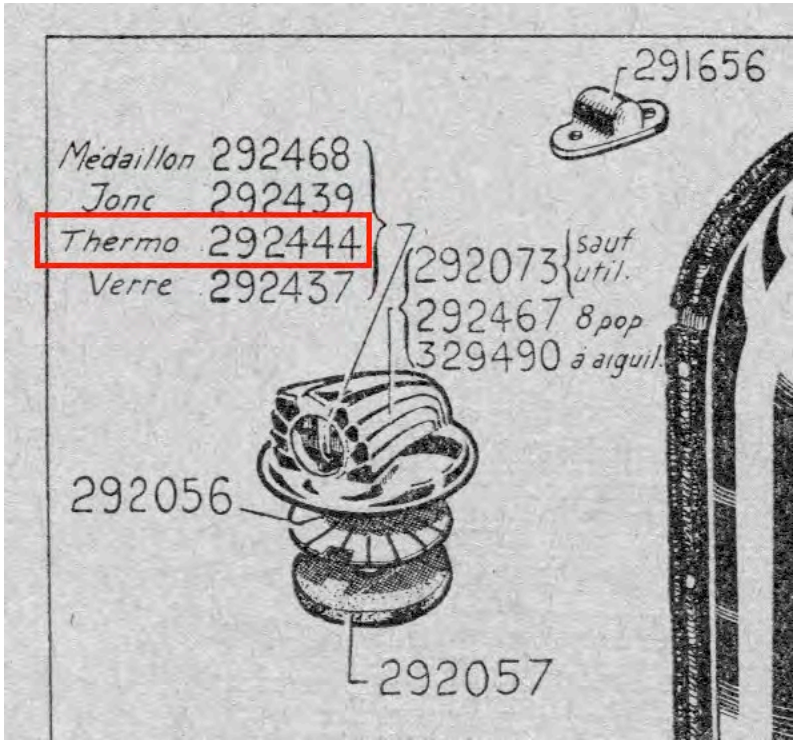

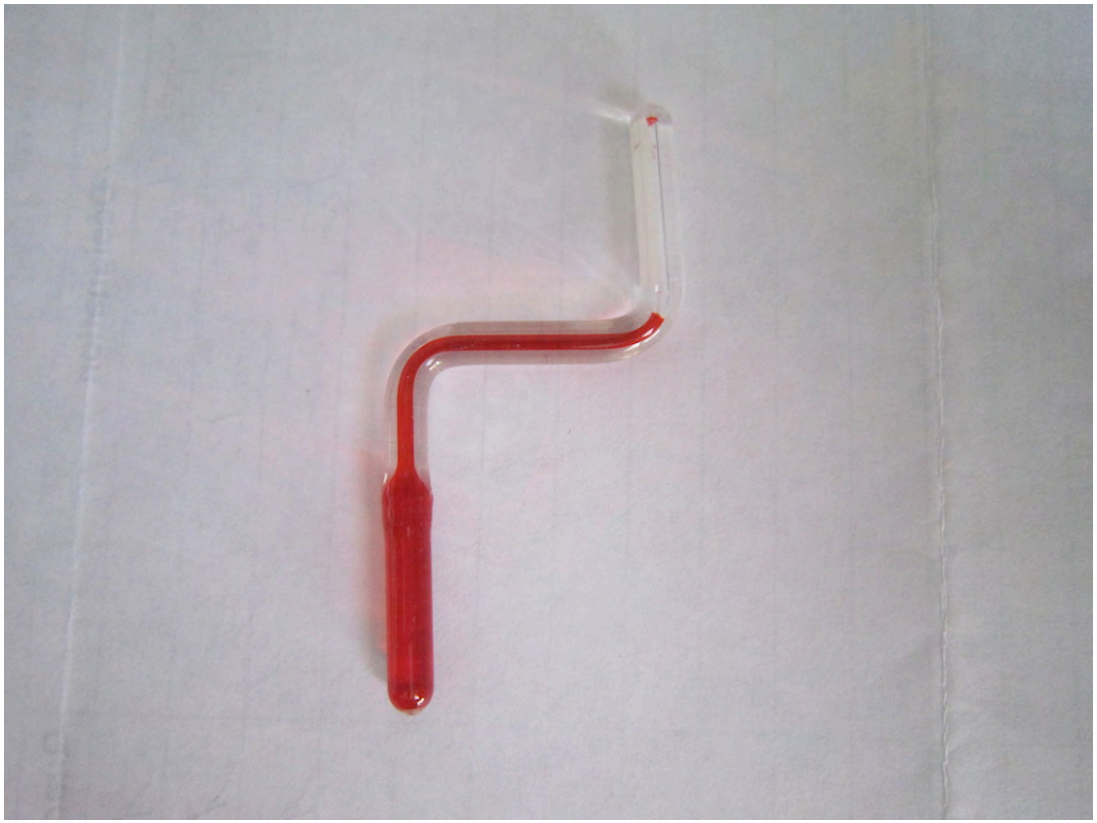

R197 Verre plat pour bouchon de radiateur 292057 Ref AC 292437

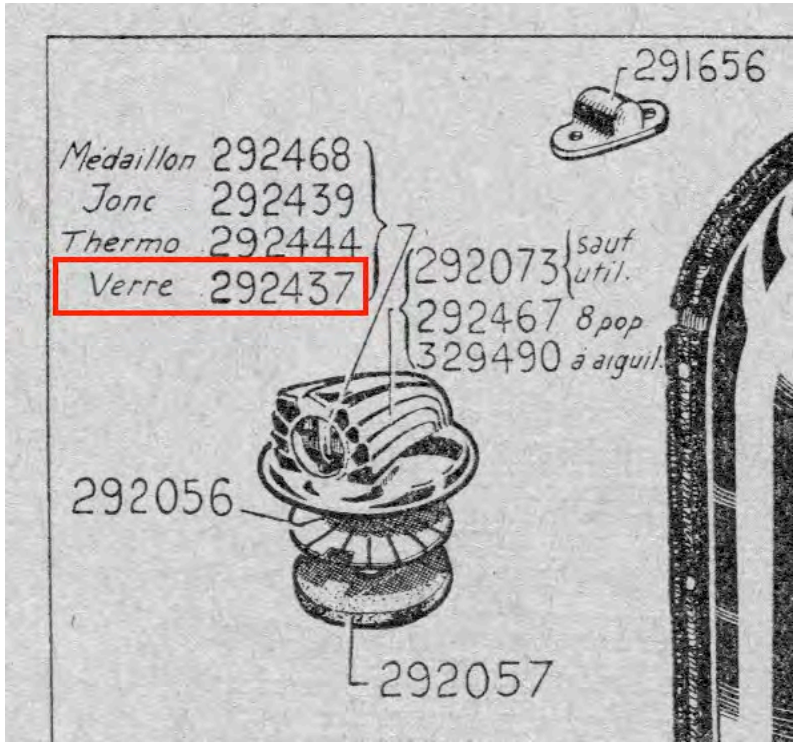

R198 Butée de ciel de boîte 8, 10 et 15cv

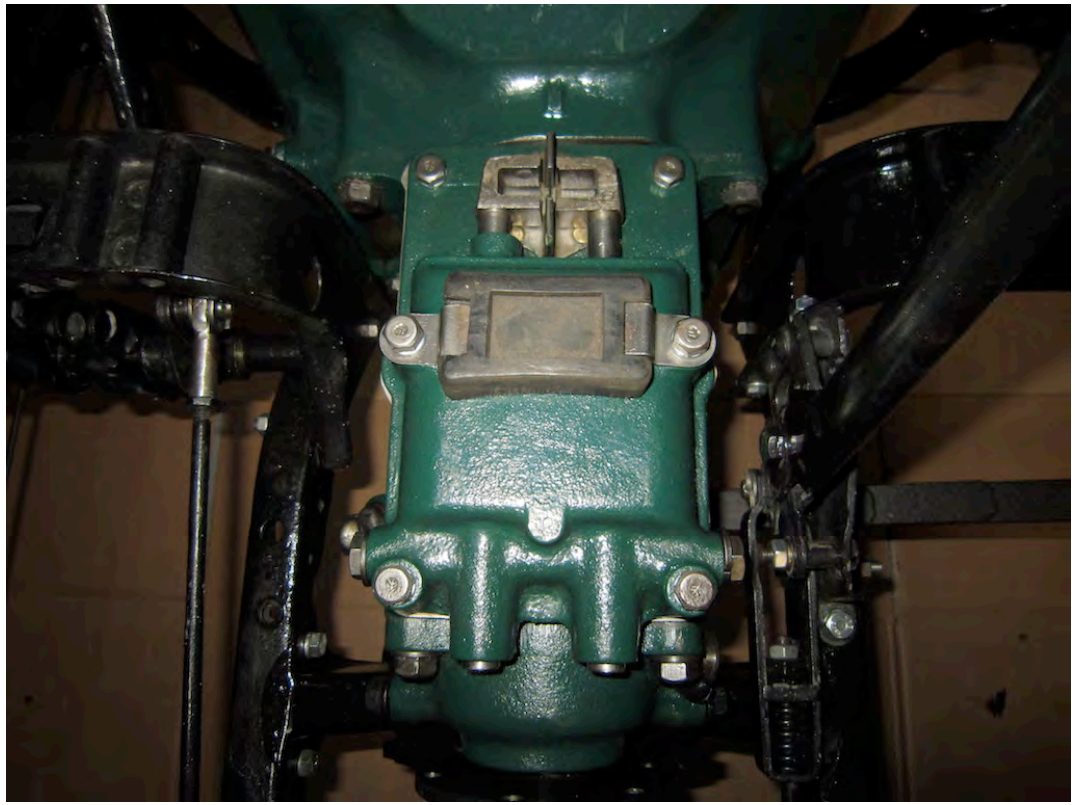

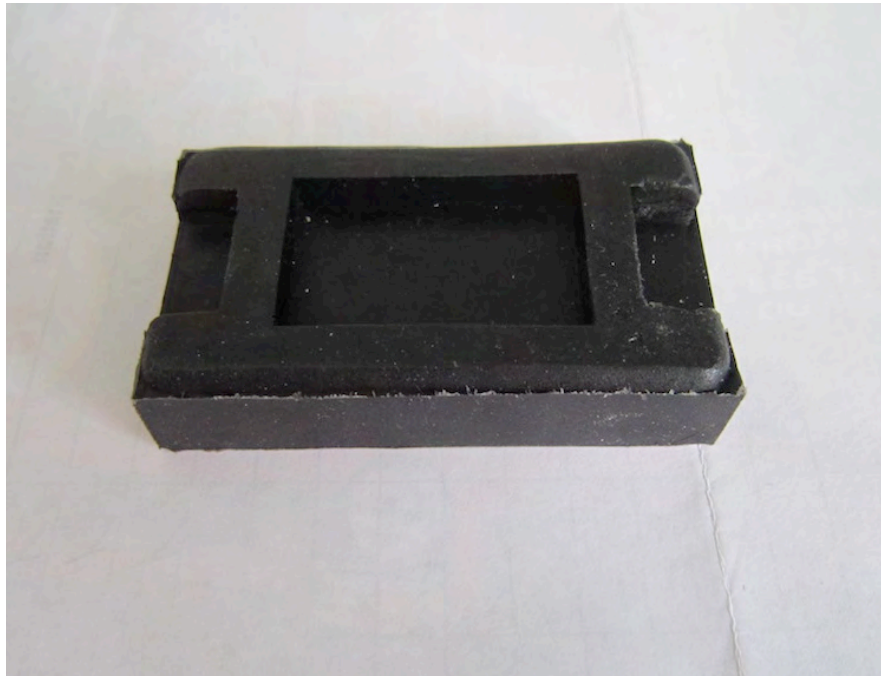

R199 Manchon de protection compas de capote – Roadsters cabriolets 8, 10 et 15cv

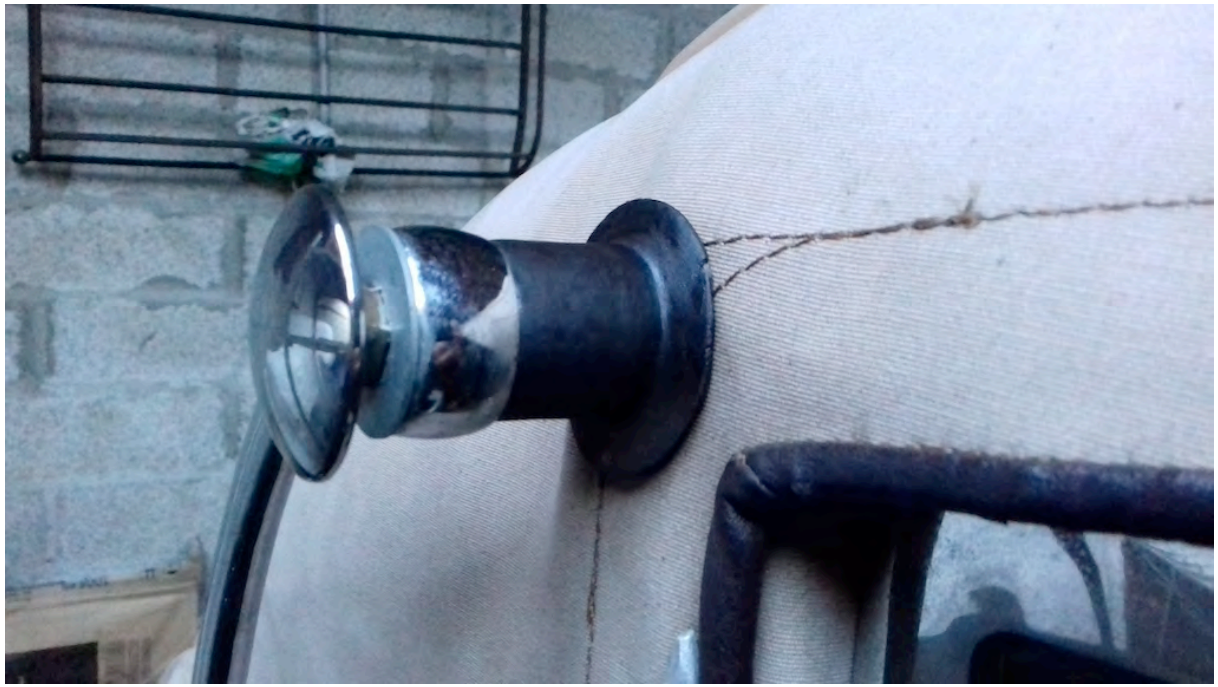

R200 sachet de rondelles de culasse
R200A moteur 4 cylindres – R200B moteur 6 cylindres

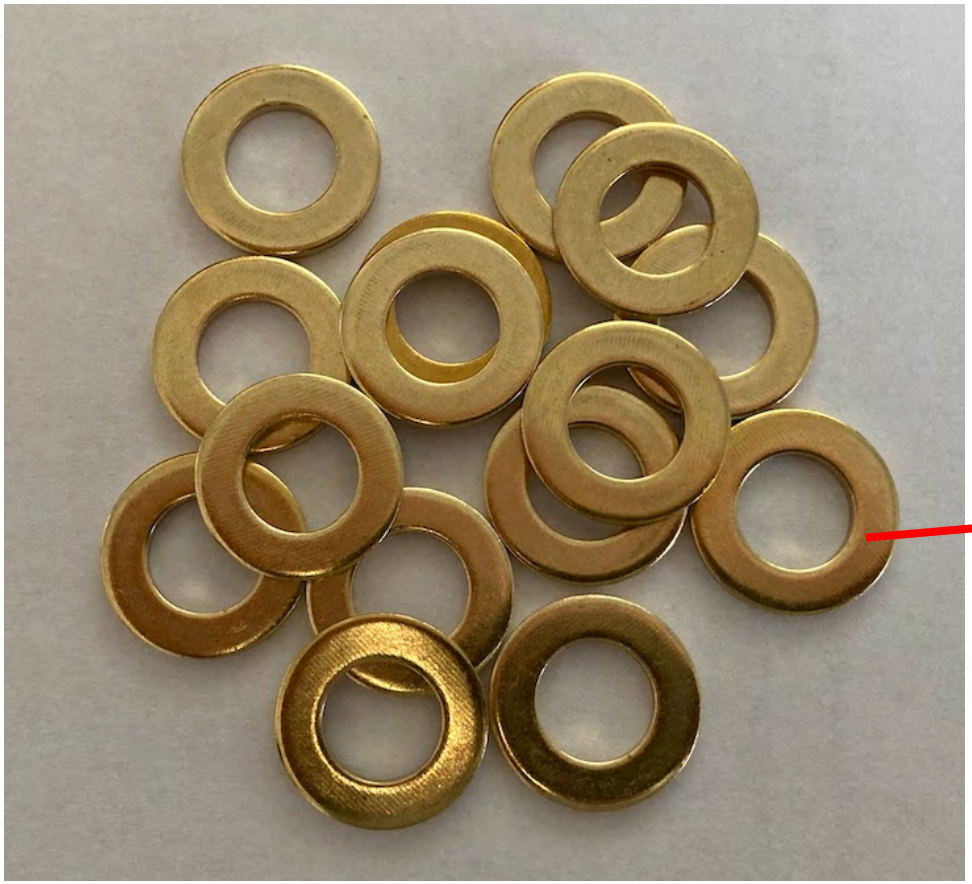

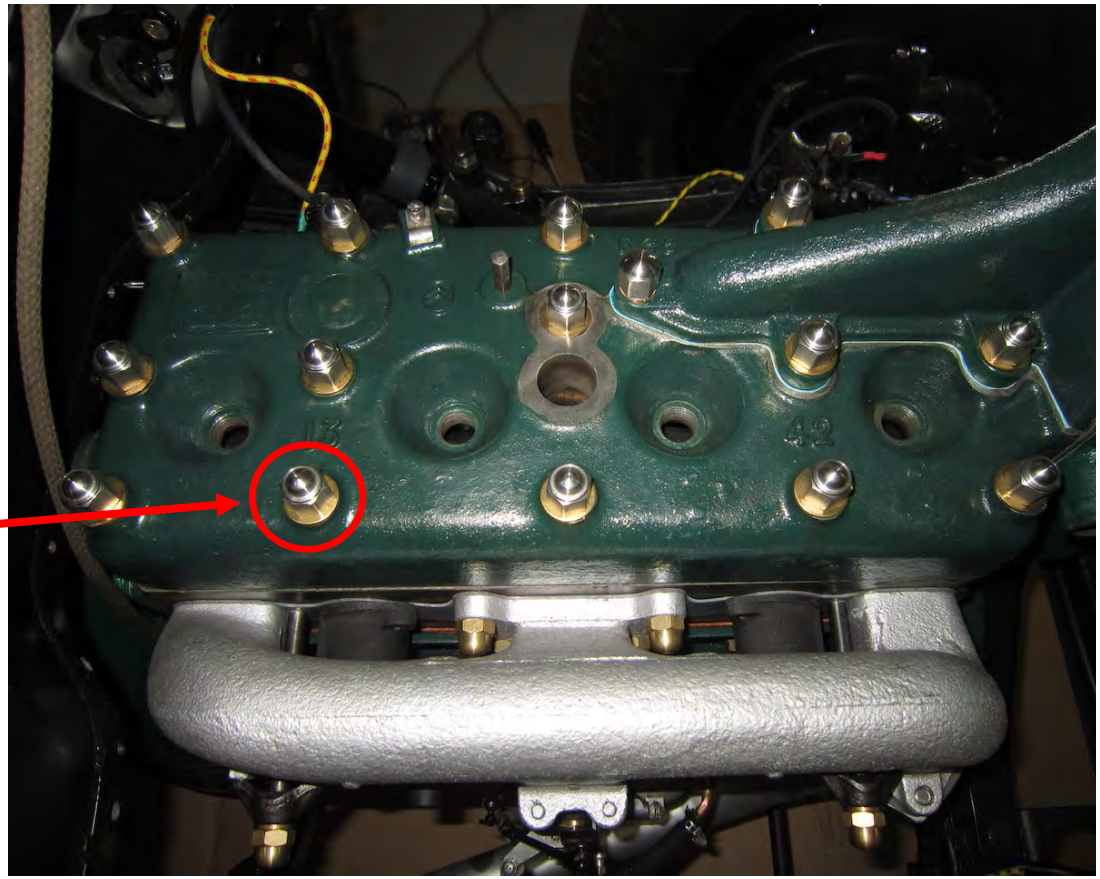

Diamètre intérieur = 13 mm Diamètre extérieur = 24 mm Épaisseur = 2,5 mm	Inside diameter = 13 mm Outside diameter = 24 mm Thickness = 2,5 mm

R201 Doudounes matelassées Kariban avec logo Club

R201A

Doudoune gris clair femme K6114
Women's light gray down jacket K6114

R201B

Doudoune gris foncé homme K6113
Men's dark gray down jacket K6113

R202 (avec R141) : goujon de culasse - moteur 6 cylindres

R141 L = 108mm (x14)

R202A L = 98mm (x1)

R202B L = 118mm (x6)

R203 Ecusson de calandre droite (refabrication en laiton moulé)

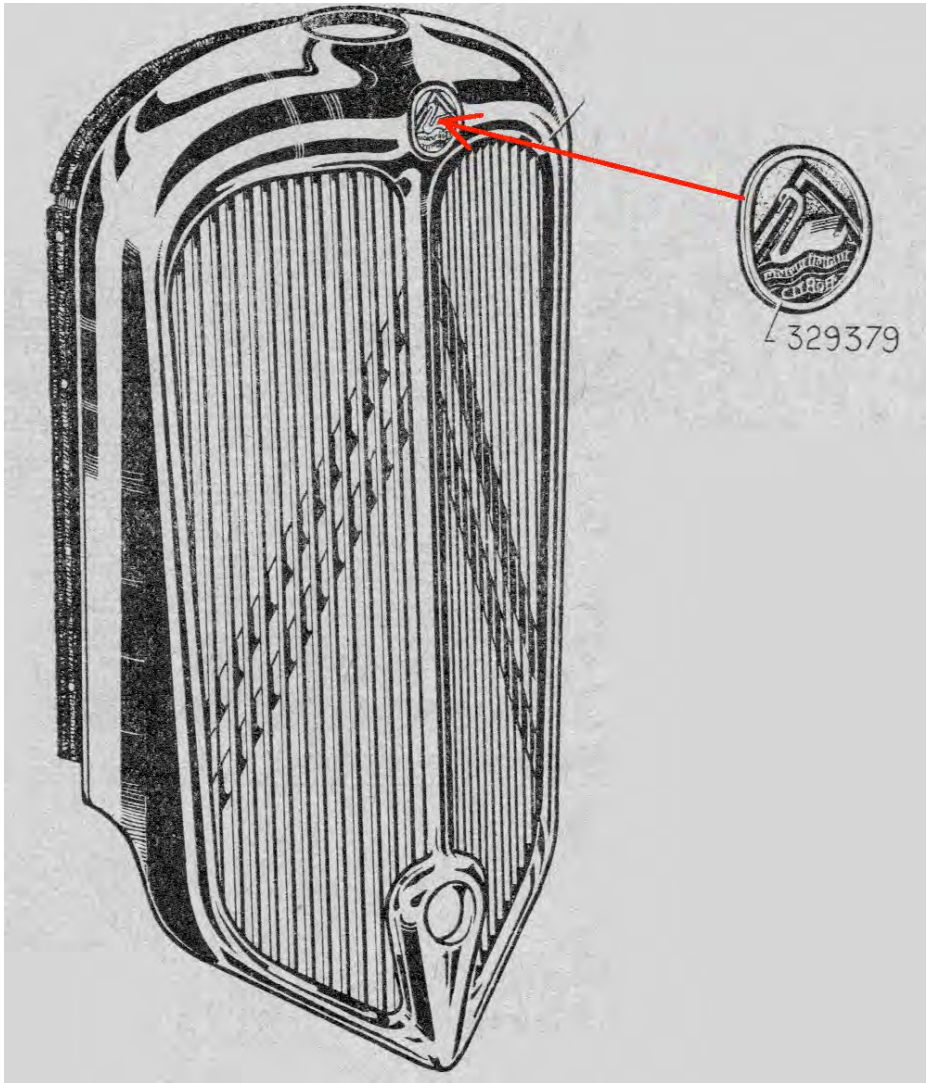

R204 Butée de portière AV AR pour 8 -10 -15cv (ref 143188)

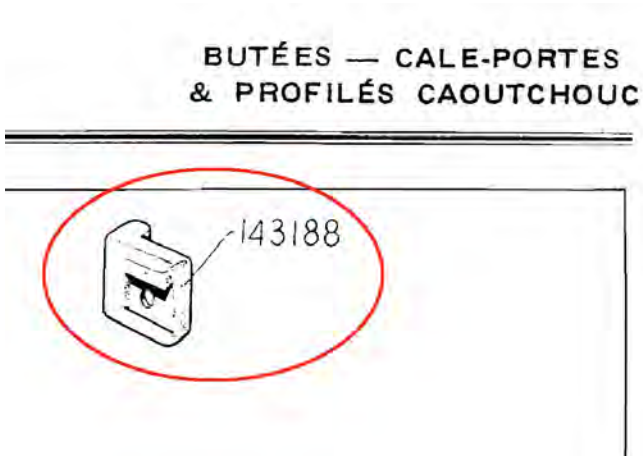

R205 Arrêtoir d’écrou de blocage du plateau d’entrainement (nez de pont) pour 8 -10 -15cv (ref 400034)

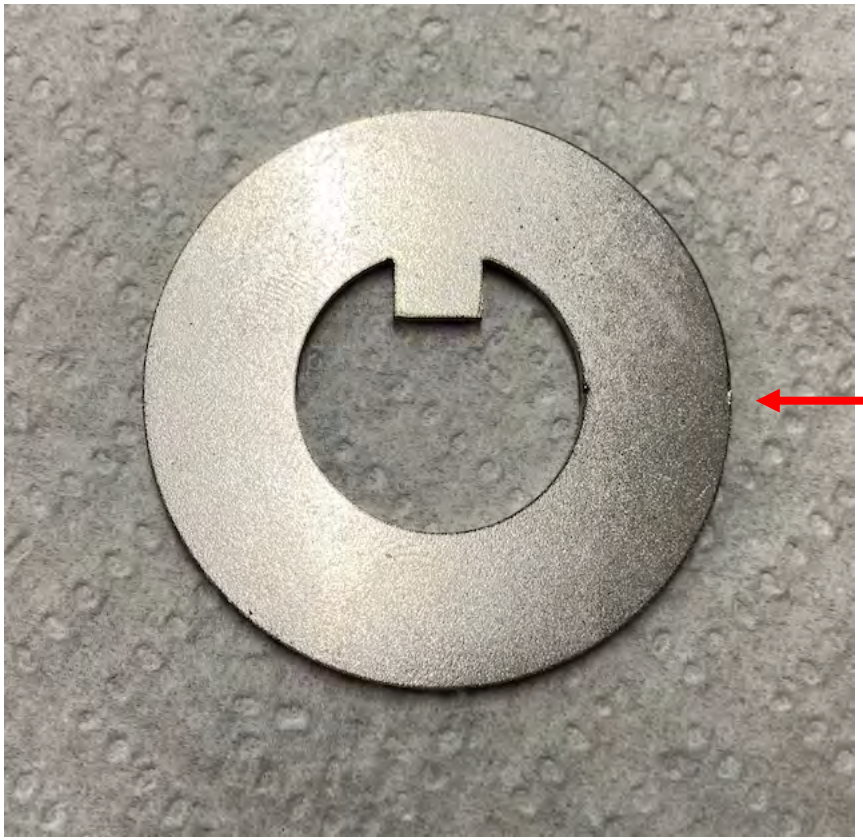

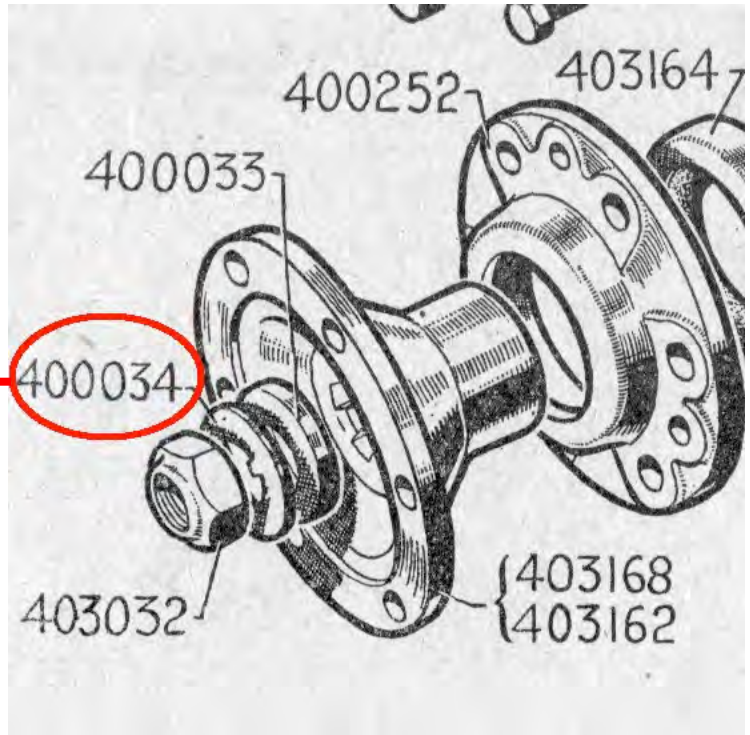

R206 Pièce de jonction ailes avant Rosalie - modèles NH et MI (Ref 294521)

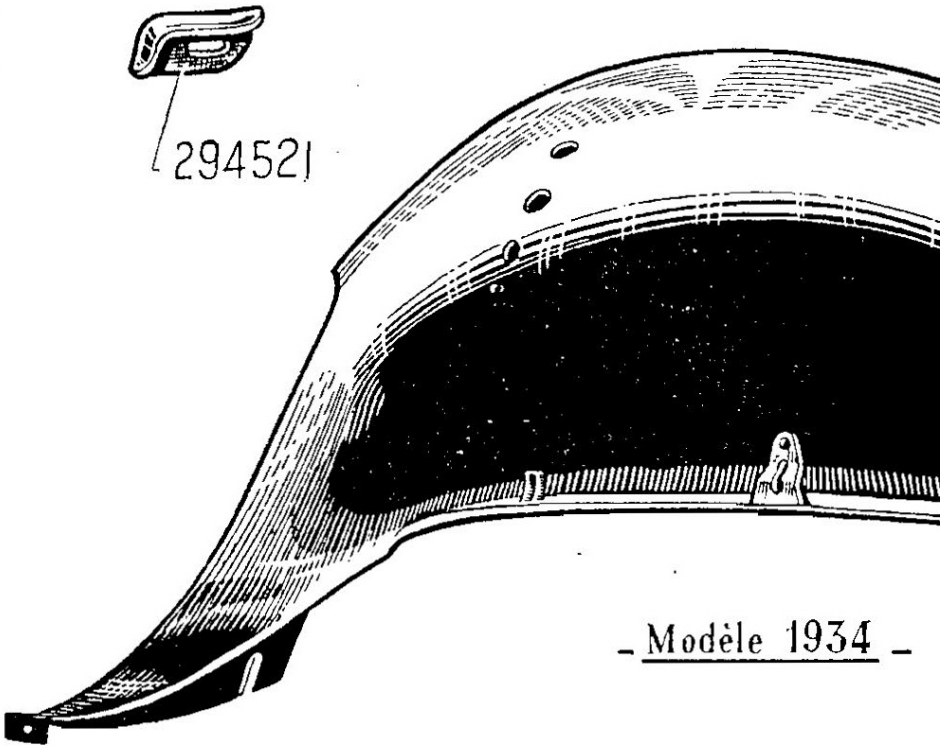

R207 Boulon pour mécanisme d'embrayage 8cv (Ref 490380) avec écrou à créneaux M8

Ce boulon s'utilise avec un écrou à créneaux M8 remplaçant l'écrou d'origine 88197 et une goupille Φ2 pour l'immobiliser

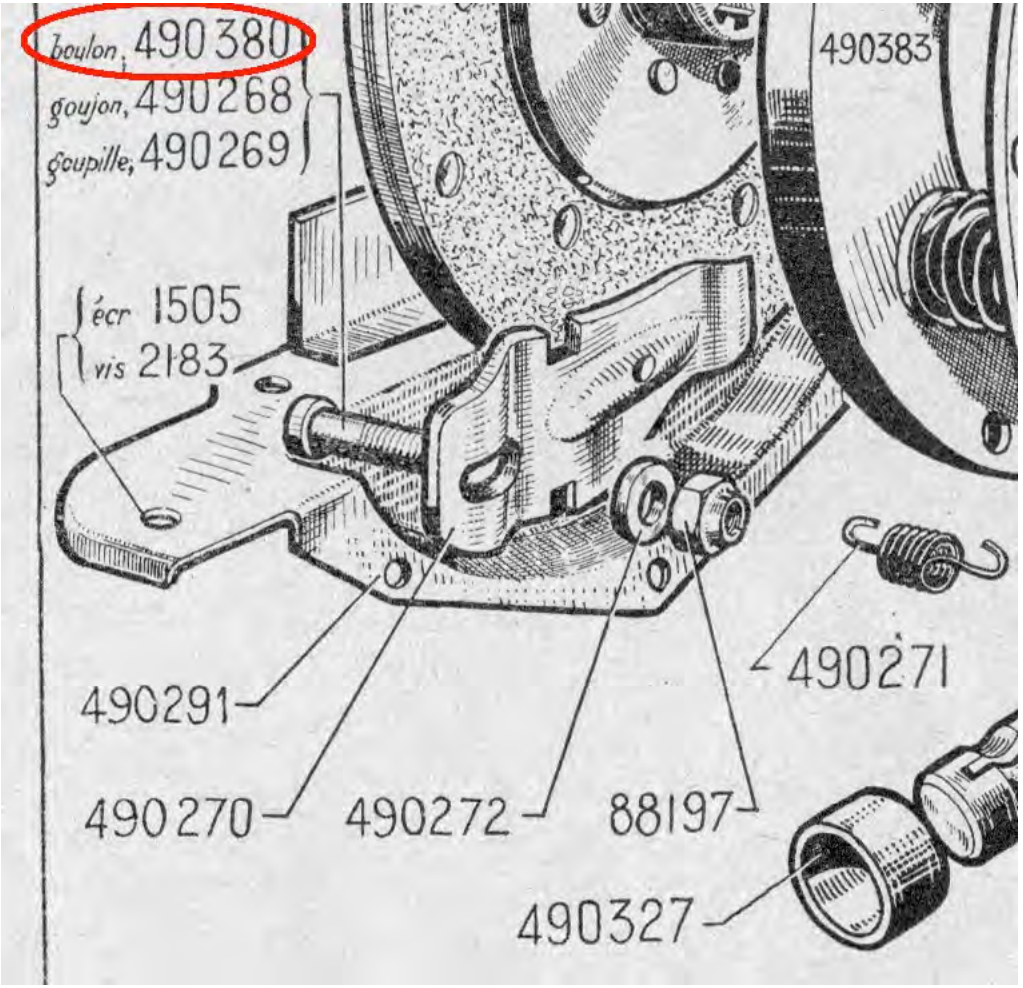

R208 & R209 Pièces pour montage petit roulement de roue AV 8cv

Ces pièces permettent le montage d'un roulement Timken M12649 / M12610 en lieu et place du roulement d'origine (ref 425428) aujourd'hui plus fabriqué et introuvable

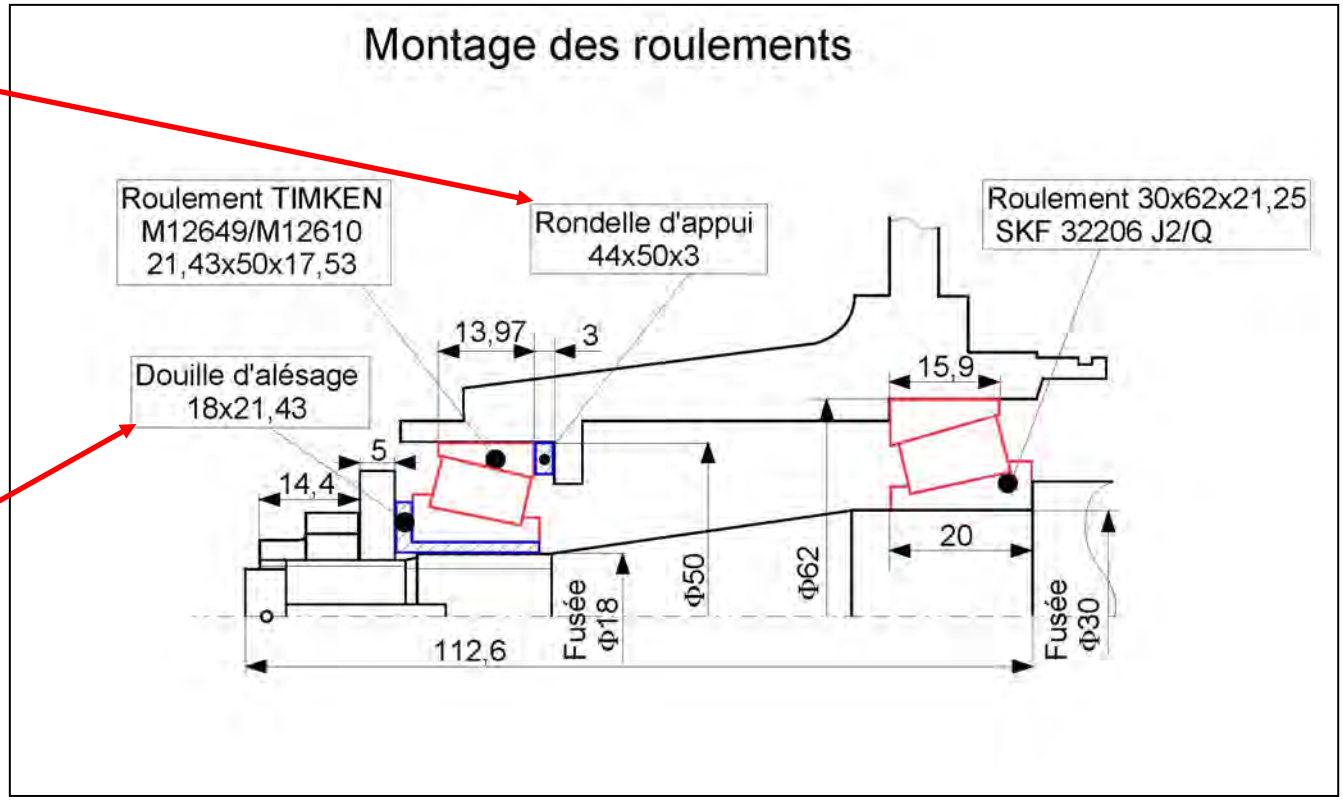

R210 Rondelle de blocage du pignon d’arbre à cames (88761)

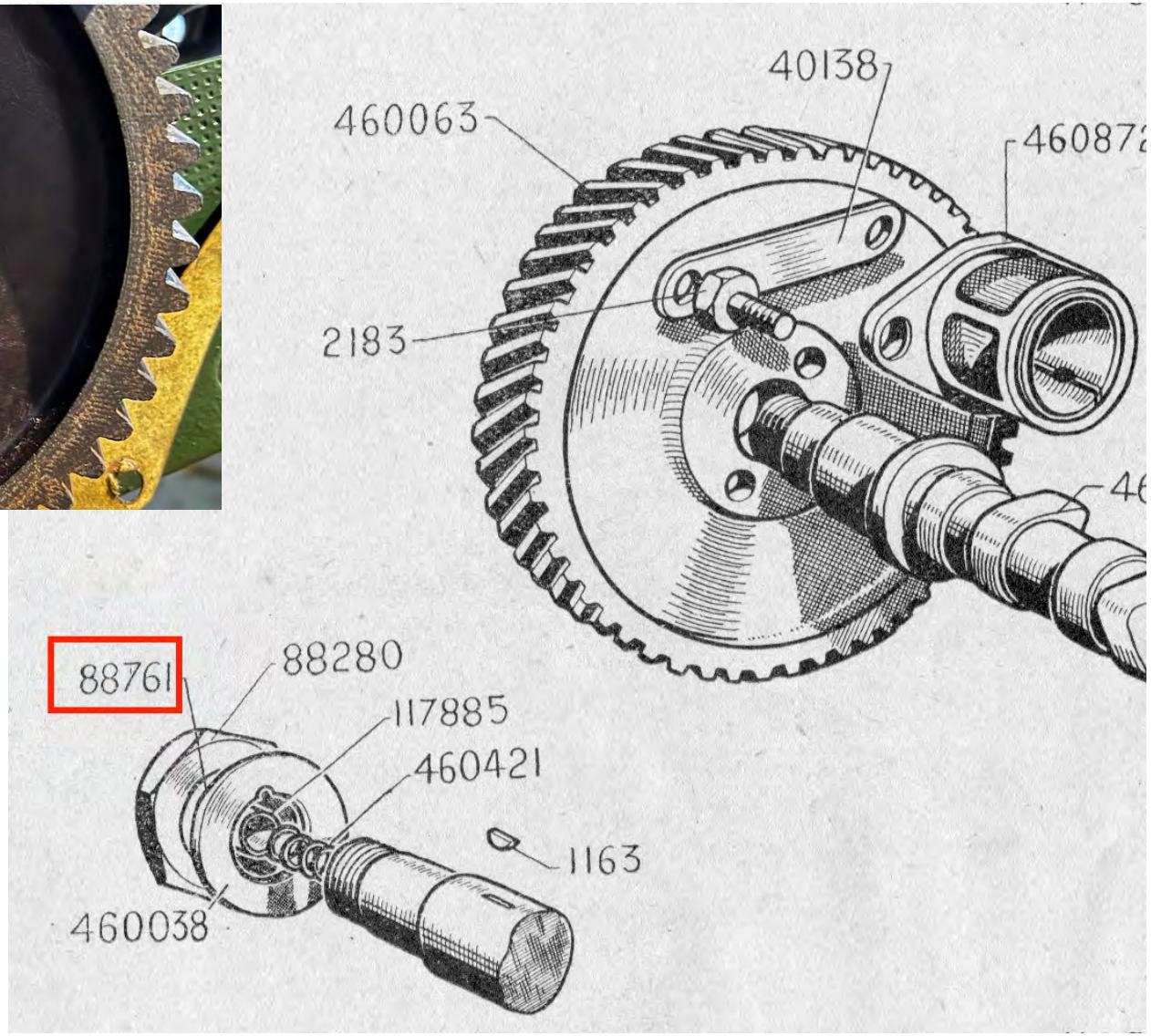

R211 – Bac à batterie Inox – MI voie 1m34 (7UA-7UB)

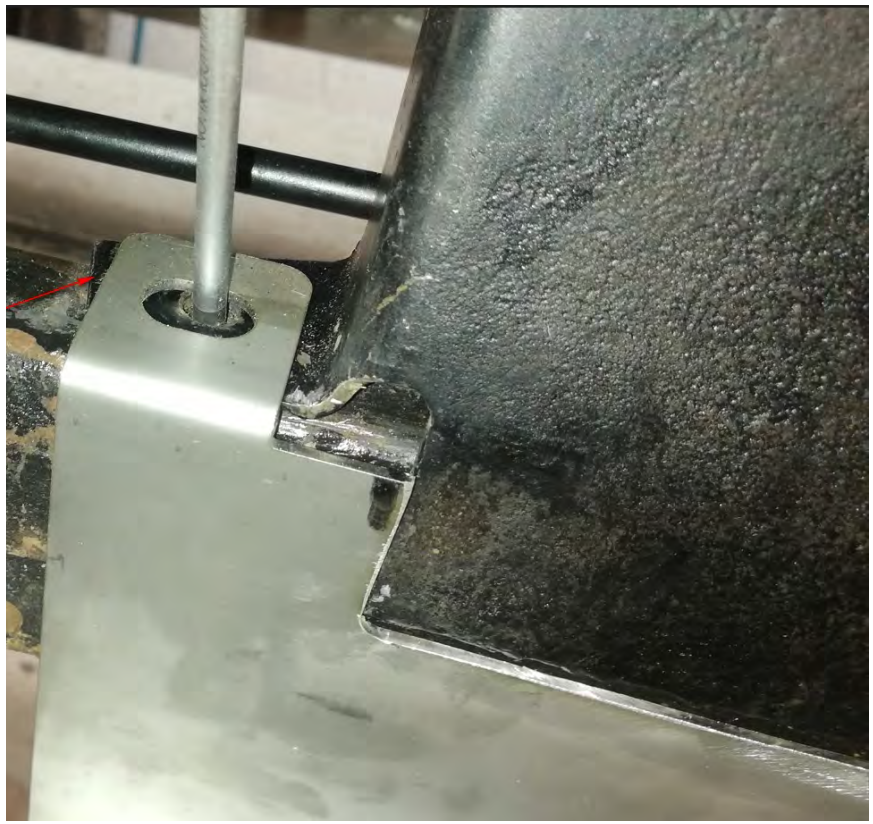

R212 – Bac à batterie Inox – MI voie 1m42 (11UA-11UB)

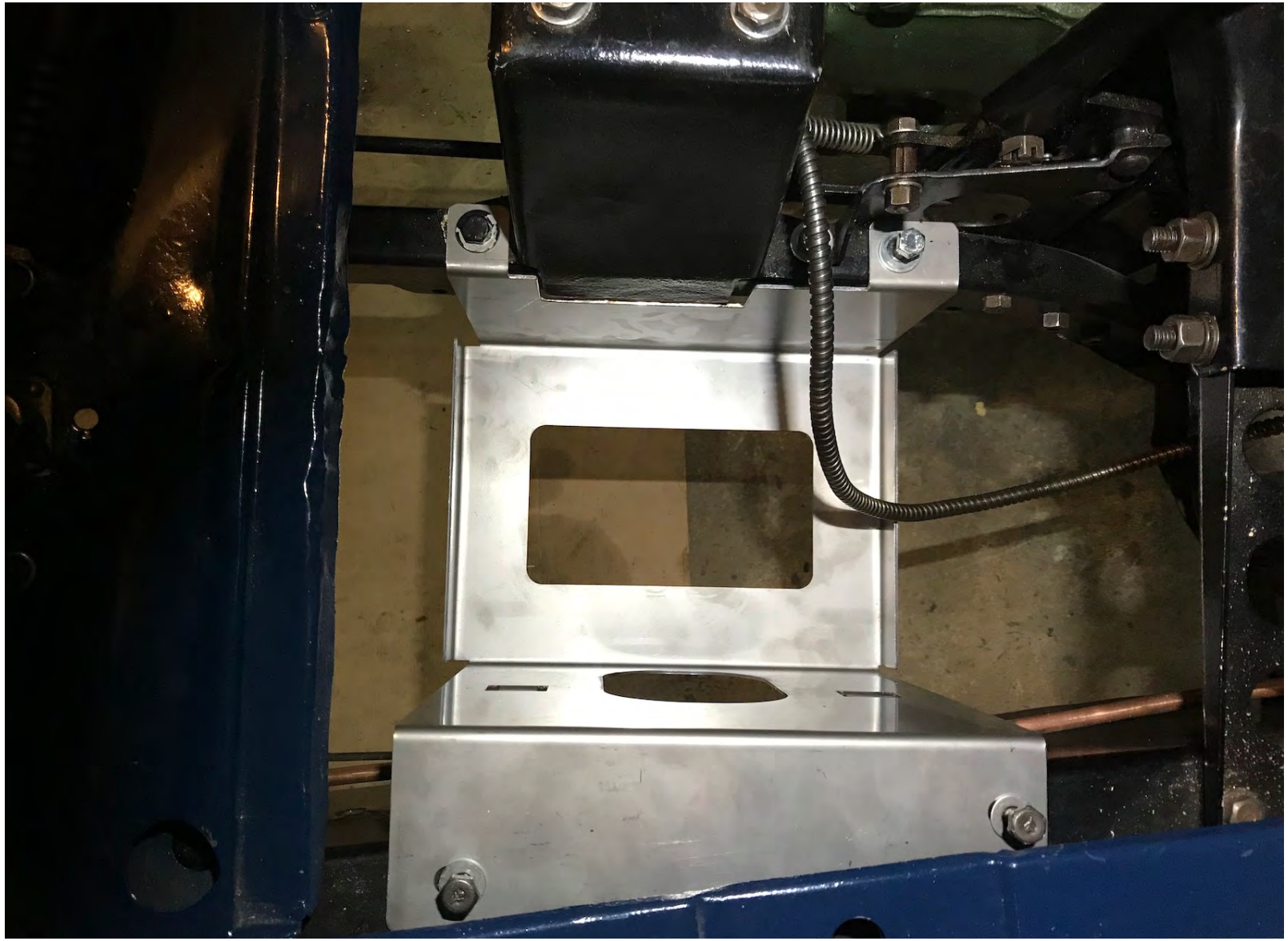

R213 Boulon pour mécanisme d'embrayage 10-15cv (Ref 89418) avec écrou à créneaux M8

Ce boulon s'utilise avec un écrou à créneaux M8 remplaçant l'écrou d'origine 88197 et une goupille Φ2 pour l'immobiliser

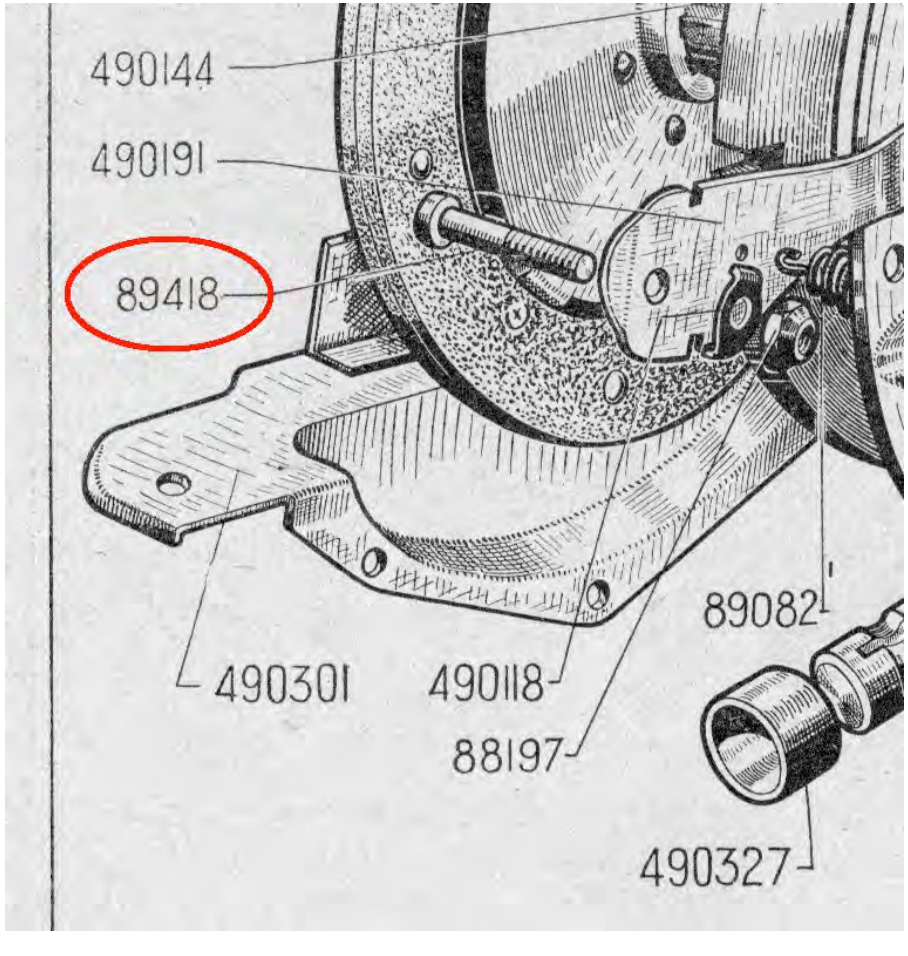

R214 Bague caoutchouc support de direction sur auvent 8 10 15cv
(Ref 600729 Φ38 et 600850 Φ40)

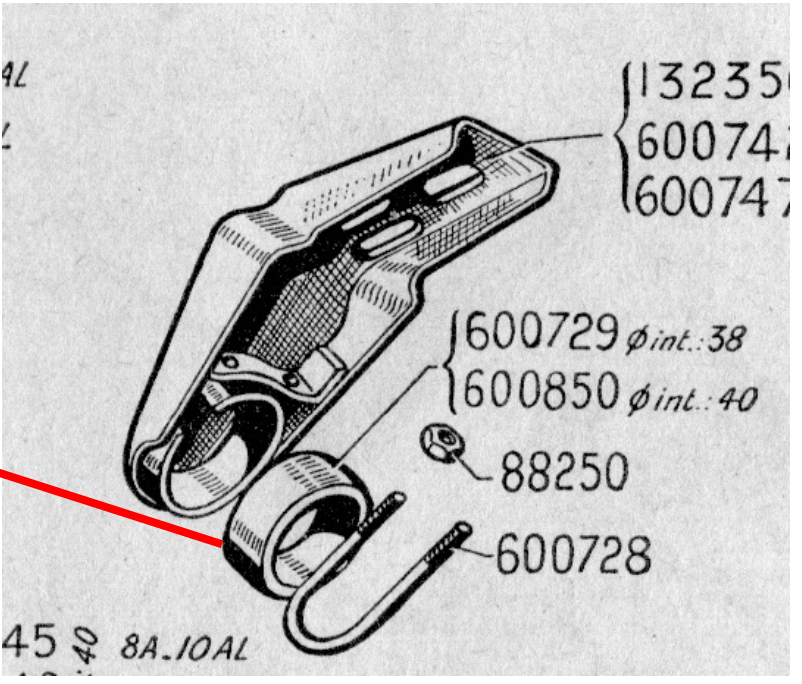

R215 Cimaise de calandre NH (laiton moulé et chromé)

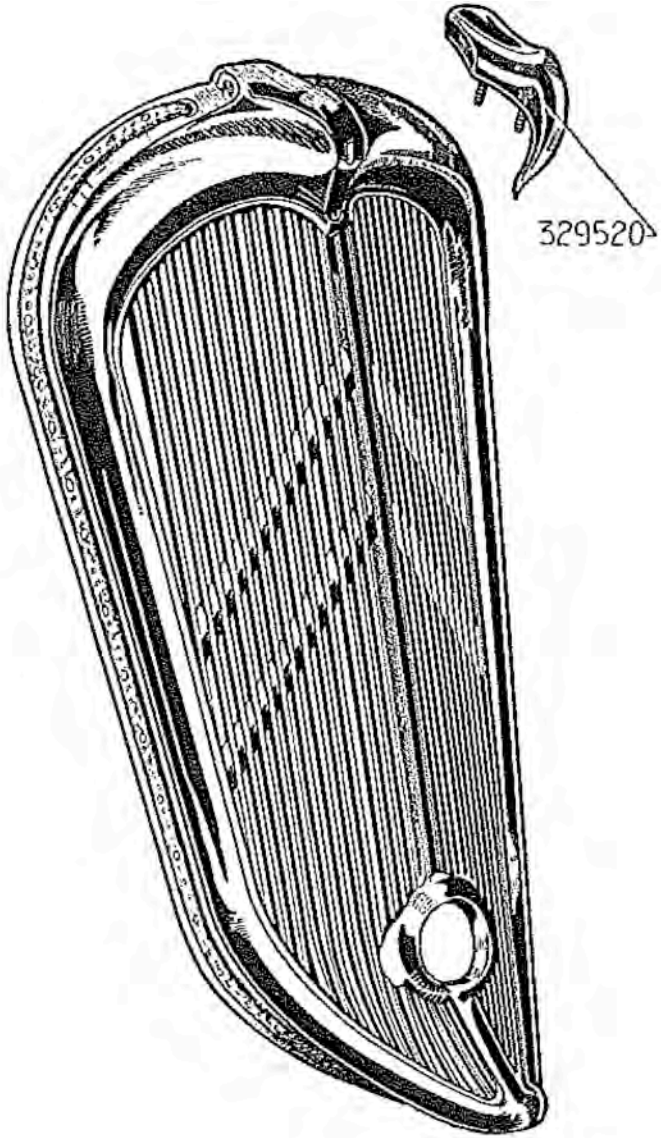

Les cimaises sont livrées avec 2 vis M4x20 sans tête empreinte BTR

R216 Joint de culasse neuf d'époque Rosalie 8 – 10 - 15

R216C
15cv

R216A
8cv

R216B
10cv

R217 Tissu d’origine Rosalie sièges beige (ref 81037T)
Fourni en largeur 1m40

Sièges
Accoudoirs
Panneaux de porte

R218 Tissu d’origine Rosalie custodes beige (ref 81041T)
Fourni en largeur 1m40

Custodes
Intérieur de caisse
Ciel de toit

R219 Palier de retour d'huile du vilebrequin (ref 450291 + 450292)
Moteurs 8, 10, 15cv

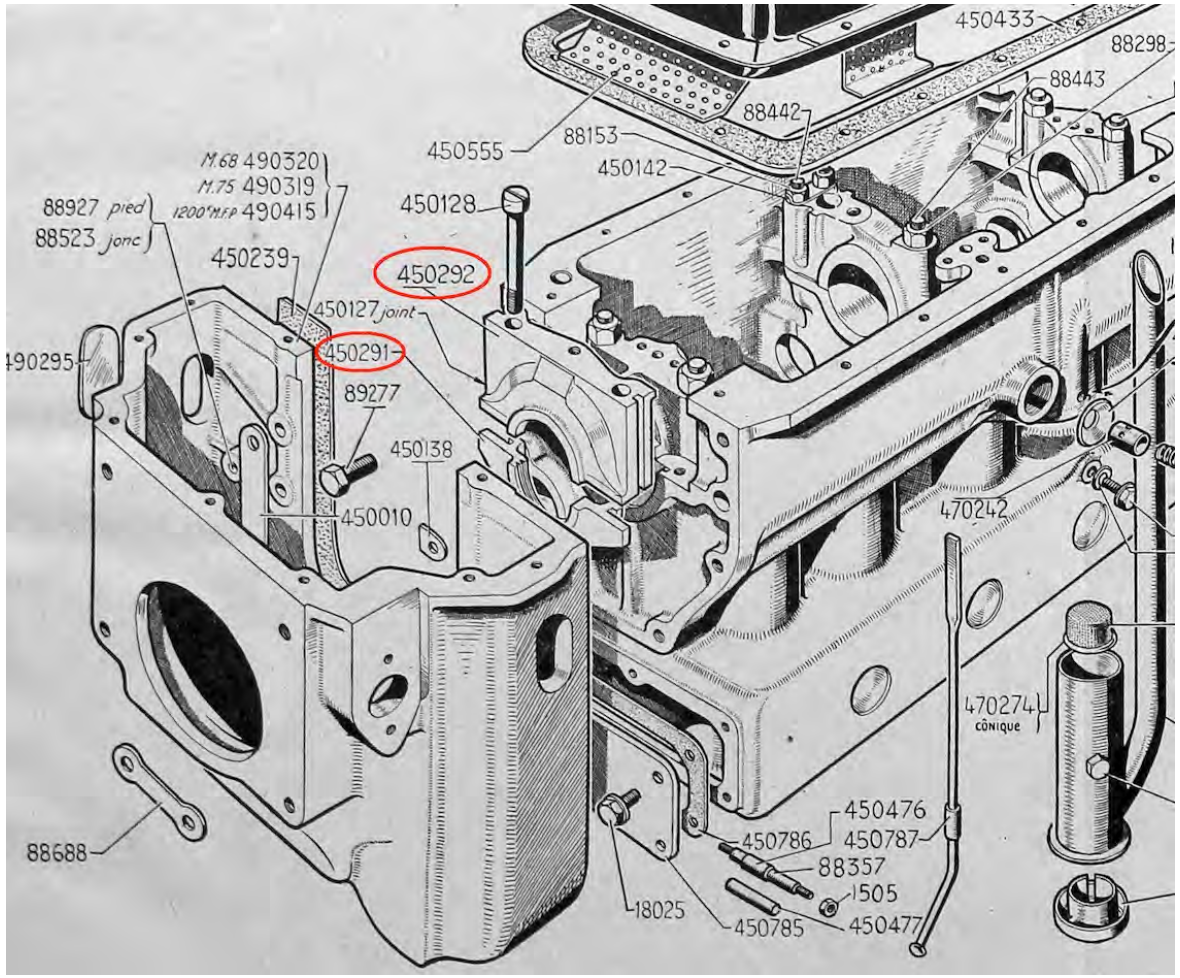

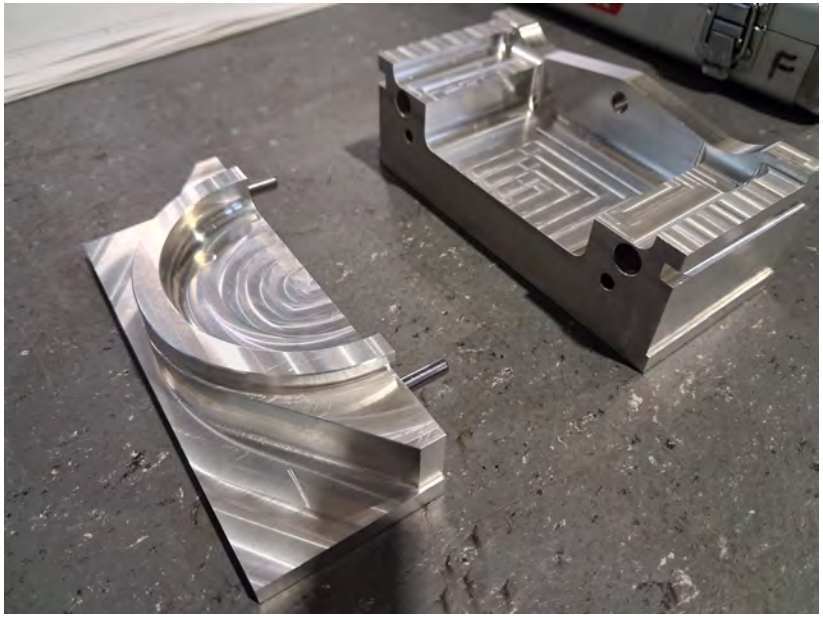

R220 Cage à aiguilles arbre primaire 506287
19,05 x 28,575 x 25,4

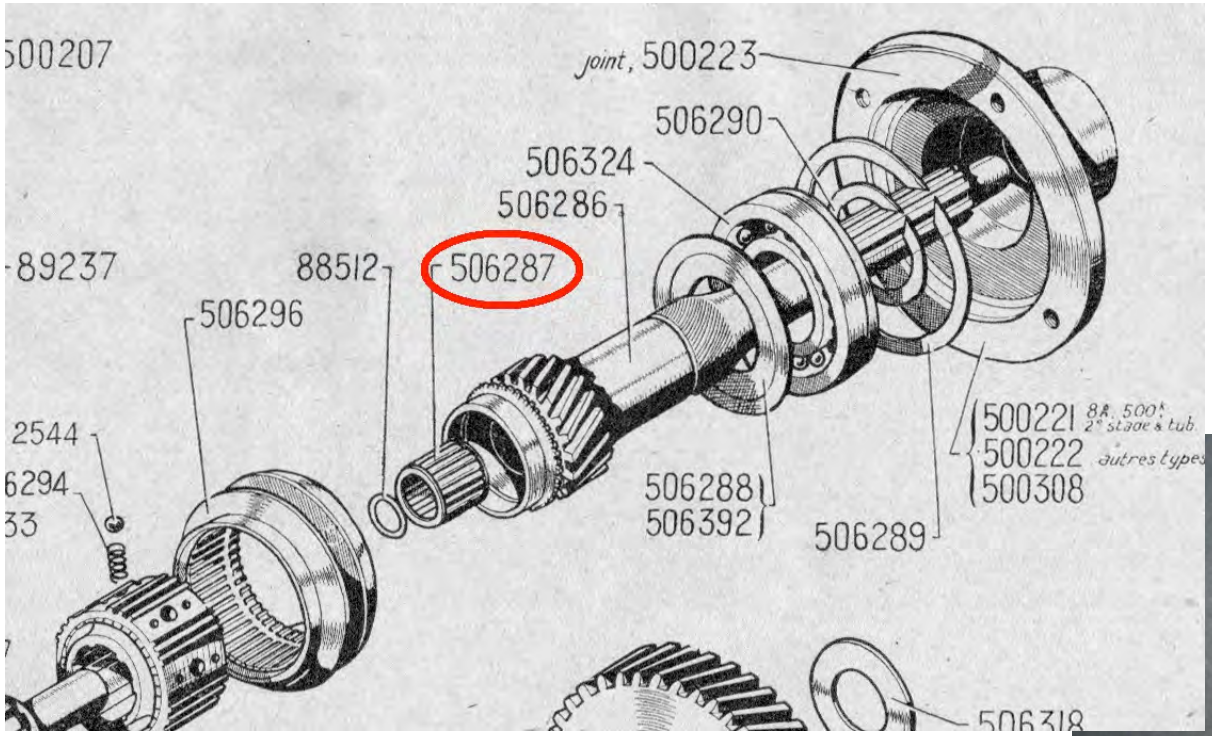

R221 Cage à aiguilles train de pignons 89471
19,05 x 28,575 x 38,1

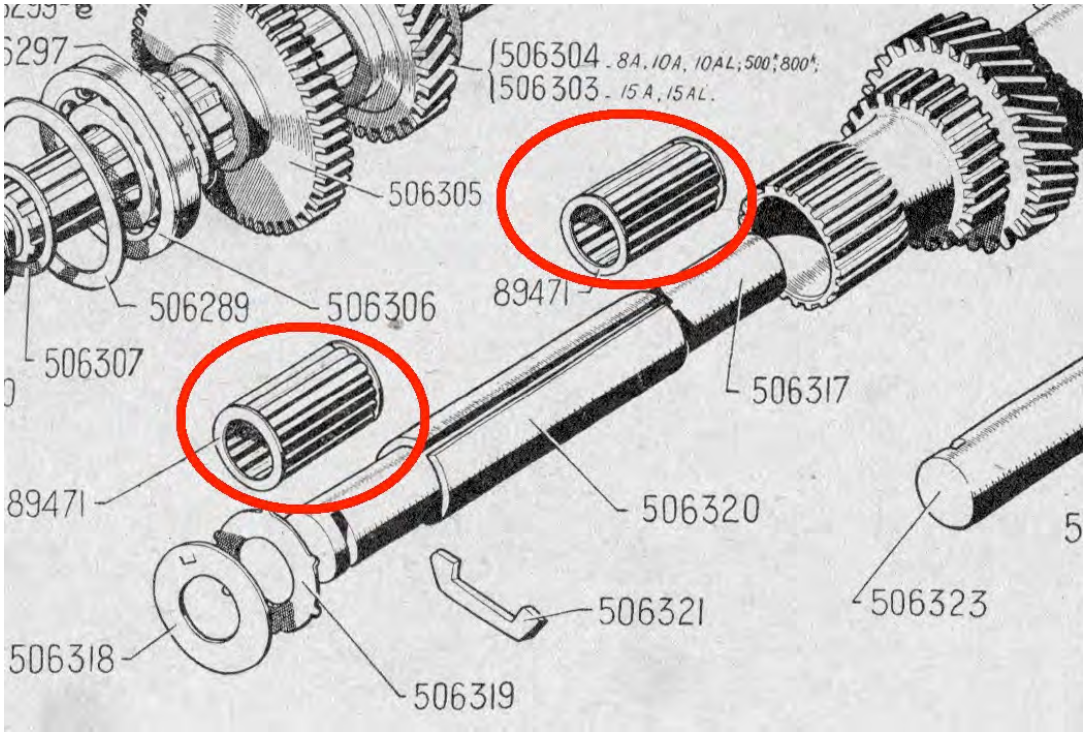

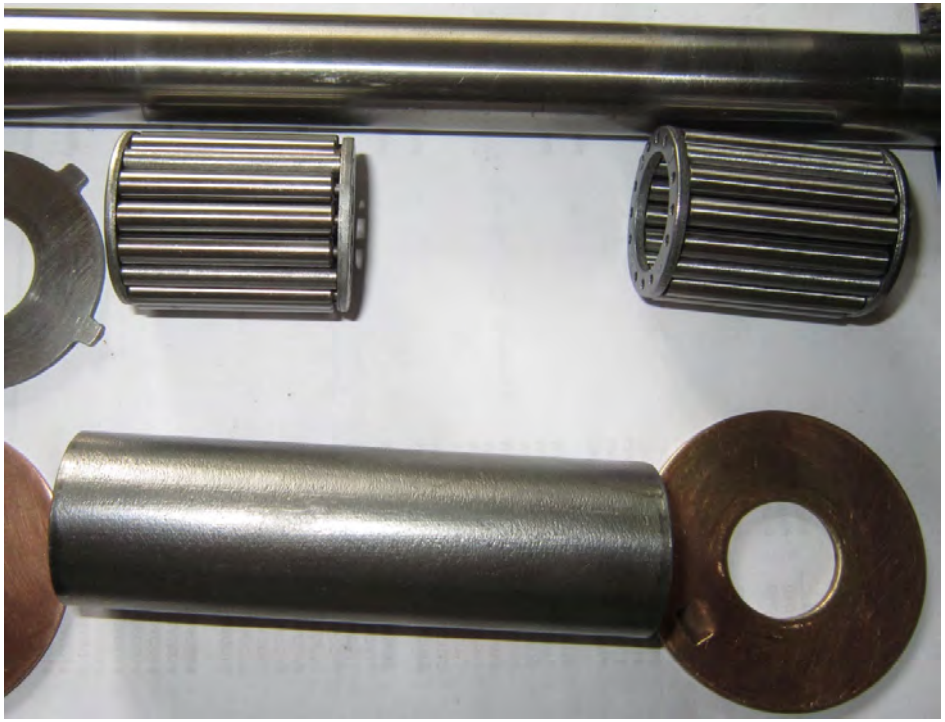

R222 Plaque de Manessius
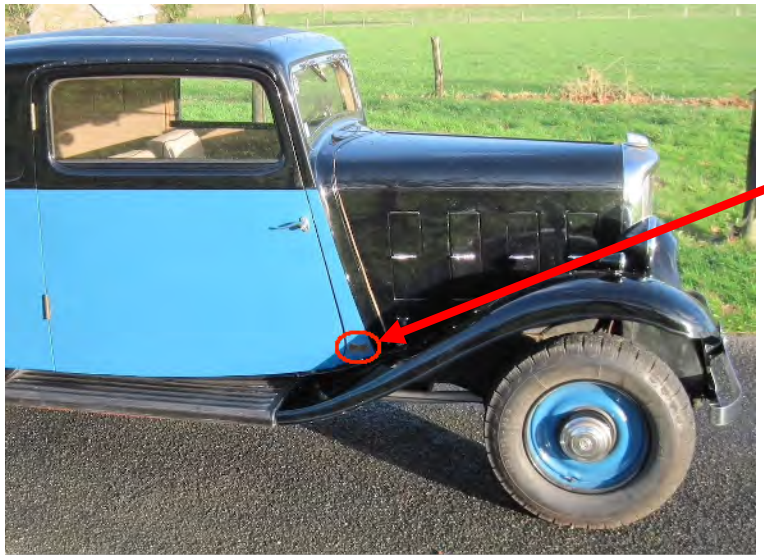
1 plaque de chaque côté de l'auvent